見積参考資料

工事名　R7徳耕　広域　徳島東部3期　1の5
工区路床工事

◇経費情報

工種区分	道路改良工事
単価地区	徳島3
単価使用年月	令和7年10月
施工地域区分	中山間地域
前金支出割合	35%を超え　40%以下の場合
契約保証	金銭的保証を必要とする場合
現場環境改善費	計上しない
週休2日確保工事に係る経費補正	週休2日（月単位）

注意

「見積参考資料」は入札参加者の迅速で適正な工事費の見積りのための一資料であり、請負契約を拘束するものではない。

事業名	広域営農団地農道整備事業　徳島東部３期地区
工事名	Ｒ７徳耕　広域　徳島東部３期　１の５工区路床工事

項　目　名	内　　容
事業主体名	東部農林水産局（徳島）
事業名	広域営農団地農道整備事業
地区名	徳島東部３期地区
工事名	Ｒ７徳耕　広域　徳島東部３期　１の５工区路床工事
施工場所	勝浦郡勝浦町
工事番号	
工事区分	
積算区分	当初積算
地域区分	徳島県
地区区分	徳島３
工期	
積算体系年月	令和７年１０月
単価期適用年月	令和７年１０月－Ａ
歩掛期適用年番号	
電力会社名	

事業名	広域営農団地農道整備事業　徳島東部３期地区
工事名	Ｒ７徳耕　広域　徳島東部３期　１の５工区路床工事

番号	項　目　名	規　　格	数　量	単位	金　額	備　考
	請負工事費					
	・工事価格					
	・消費税相当額（１０％）					
	工事内容					

事業名	広域営農団地農道整備事業　徳島東部３期地区
工事名	Ｒ７徳耕　広域　徳島東部３期　１の５工区路床工事

項　目　名	内　　容
工事名	
工事区分	
積算区分	
積算体系区分	【鋼橋製作架設工事】
工種区分	鋼橋製作架設工事
工種体系区分	
工事工種体系年番号	
契約保証費	
前払金支出割合	35%を超え40%以下
電力区分	低圧・業者持・１年未満
週休２日補正	4週8休以上（月単位）
熱中症対策補正（現場管理費）	0.00%
施工地域区分	中山間地域
現場環境改善費の計上	しない
3次元出来形管理補正(共通仮設費)	補正なし
3次元出来形管理補正(現場管理費)	補正なし

事業名	広域営農団地農道整備事業　徳島東部３期地区
工事名	Ｒ７徳耕　広域　徳島東部３期　１の５工区路床工事

項　目　名	数　量	単位	金　額	備　考
1 工事価格				
2 ・工事原価				
3 ・・工場製作原価				
4 純工事費(製作)				
5 ・・・直接製作費				
6 ・・・・直接製作費（材料費）	1.000	式		
7 ・・・・直接製作費（労務費）	1.000	式		
8 ・・・・直接製作費（前処理費）	1.000	式		
9 ・・・・直接製作費（塗装費）	1.000	式		
10 ・・・間接製作費				
11 ・・・・間接労務費				
12 ・・・・工場管理費				

事業名	広域営農団地農道整備事業　徳島東部３期地区
工事名	Ｒ７徳耕　広域　徳島東部３期　１の５工区路床工事

項　目　名	数　量	単位	金　額	備　考
13 ・・架設工事原価				
14 純工事費(架設)				
15 ・・・直接工事費	1.000	式		
16 ・・・間接工事費				
17 ・・・・共通仮設費				
18 ・・・・・運搬費～営繕費等				
19 ・・・・・技術管理費	1.000	式		
20 ・・・・現場管理費				
21 ・一般管理費等				

事業名	広域営農団地農道整備事業　徳島東部３期地区
工事名	Ｒ７徳耕　広域　徳島東部３期　１の５工区路床工事

項　目　名	数　量	単位	金　額	備　考
22 法定福利費概算額(工事価格の内数)				

事業名	広域営農団地農道整備事業　徳島東部３期地区
工事名	Ｒ７徳耕　広域　徳島東部３期　１の５工区路床工事

工　種　名　称	数　量	単位	金　額	備　考
直接製作費（材料費）内訳				
直接製作費（材料費）	1.000	式		
・主要材料費	1.000	式		
・・大型材片材料費	1.000	式		
・・・ 400材・490材材料費	1.000	式		
・・小型材片材料費	1.000	式		
・・・ 400材・490材材料費	1.000	式		
・購入部品費	1.000	式		
・・購入部品費	1.000	式		
・・・ 購入品費（鋼橋）	1.000	式		

事業名	広域営農団地農道整備事業　徳島東部３期地区
工事名	Ｒ７徳耕　広域　徳島東部３期　１の５工区路床工事

工　種　名　称	数　量	単位	金　額	備　考
直接製作費（労務費）内訳				
直接製作費（労務費）	1.000	式		
・労務費	1.000	式		
・・労務費	1.000	式		
・・・ 労務費（鋼橋）	1.000	式		

事業名	広域営農団地農道整備事業　徳島東部３期地区
工事名	Ｒ７徳耕　広域　徳島東部３期　１の５工区路床工事

工　種　名　称	数　量	単位	金　額	備　考
直接製作費（前処理費）内訳				
直接製作費（前処理費）	1.000	式		
・前処理費	1.000	式		
・・前処理費	1.000	式		
・・・ 素地調整	1.000	式		

事業名	広域営農団地農道整備事業　徳島東部３期地区
工事名	Ｒ７徳耕　広域　徳島東部３期　１の５工区路床工事

工　種　名　称	数　量	単位	金　額	備　考
直接製作費（塗装費）内訳				
直接製作費（塗装費）	1.000	式		
・塗装費	1.000	式		
・・塗装費	1.000	式		
・・・　工場塗装 C-5	1.000	式		
・・・　工場塗装 D-5	1.000	式		
・・・　工場塗装 F-11	1.000	式		
・・・　工場塗装 無機ジンク	1.000	式		

事業名	広域営農団地農道整備事業　徳島東部３期地区
工事名	Ｒ７徳耕　広域　徳島東部３期　１の５工区路床工事

工　種　名　称	数　量	単位	金　額	備　考
直接工事費内訳				
直接工事費	1.000	式		
・輸送費	1.000	式		
・・輸送費	1.000	式		
・・・ 輸送費（鋼橋）	1.000	式		
・・現場取卸	1.000	式		
・・・ 現場取卸（鋼桁）	1.000	式		
・鋼橋架設工	1.000	式		
・・架設工	1.000	式		
・・・ 上部工架設	1.000	式		
・・現場溶接工	1.000	式		
・・・ 現場溶接工	1.000	式		
・・本締め工	1.000	式		
・・・ 本締工	1.000	式		
・・・ ピンテール処理	1.000	式		

事業名	広域営農団地農道整備事業　徳島東部３期地区
工事名	Ｒ７徳耕　広域　徳島東部３期　１の５工区路床工事

工　種　名　称	数　量	単位	金　額	備　考
・・スラブアンカー現地加工・スタッド工	1.000	式		
・・・ スラブアンカー曲げ加工	1.000	式		
・・・ スタッド取付工	1.000	式		
・・現場塗装工	1.000	式		
・・・ 現場塗装 F-11	1.000	式		
・・・ 現場塗装 F-12	1.000	式		
・・・ 現場塗装 F-13	1.000	式		
・・・ 現場ブラスト	1.000	式		
・直接経費	1.000	式		
・・直接経費	1.000	式		
・・・ 架設用クレーン	1.000	式		
・・・ 架設工具	1.000	式		
・・・ 仮設ボルト・ドリフトピン損料	1.000	式		
・仮設工	1.000	式		
・・足場工	1.000	式		
・・・ 単管足場工	1.000	式		

事業名	広域営農団地農道整備事業　徳島東部３期地区
工事名	Ｒ７徳耕　広域　徳島東部３期　１の５工区路床工事

工　種　名　称	数　量	単位	金　額	備　考
技術管理費内訳				
技術管理費	1.000	式		
・現場溶接部検査	1.000	式		
・・現場溶接部検査	1.000	式		
・・・ 現場溶接部検査	1.000	式		

事業名	広域営農団地農道整備事業　徳島東部３期地区
工事名	Ｒ７徳耕　広域　徳島東部３期　１の５工区路床工事

名　称（規　格）	数　量	単位	単　価	金　額	備　考
直接製作費（材料費）					
・主要材料費	1.000	式			
・・大型材片材料費	1.000	式			
・・・ 400材・490材材料費	1.000	式			1 式当たり
溶接構造用圧延鋼板 PL-12　SMA400AW,ガーダー形式,鋼板,,	517.000	kg			単A Ｓ単　20号
溶接構造用圧延鋼板 PL-22　SMA400AW,ガーダー形式,鋼板,,	224.000	kg			単A Ｓ単　21号
溶接構造用圧延鋼板 PL-25　SMA400AW,ガーダー形式,鋼板,,	608.000	kg			単A Ｓ単　22号
溶接構造用圧延鋼板 PL-28　SMA400AW,ガーダー形式,鋼板,,	804.000	kg			単A Ｓ単　23号
溶接構造用圧延鋼板 PL-12　SMA490AW,ガーダー形式,鋼板,,	207.000	kg			単A Ｓ単　24号
溶接構造用圧延鋼板 PL-22　SMA490BW,ガーダー形式,鋼板,,	291.000	kg			単A Ｓ単　25号
溶接構造用圧延鋼板 PL-25　SMA490BW,ガーダー形式,鋼板,,	174.000	kg			単A Ｓ単　26号
溶接構造用圧延鋼板 PL-28　SMA490BW,ガーダー形式,鋼板,,	195.000	kg			単A Ｓ単　27号
溶接構造用H型鋼 H-588*300　SMA400AW,ガーダー形式,形鋼・平鋼,,	2,337.000	kg			単A Ｓ単　28号
溶接構造用鋼管 SMA490AW　PIPE-φ500*12,ガーダー形式,鋼管,,	78.000	kg			単A Ｓ単　29号
溶接構造用鋼管 SMA490AW　PIPE-φ500*14,ガーダー形式,鋼管,,	91.000	kg			単A Ｓ単　30号
一般構造用鋼管 STK490　PIPE-φ500*12,ガーダー形式,鋼管,,	59.000	kg			単A Ｓ単　31号
一般構造用鋼管 STK490　PIPE-φ500*14,ガーダー形式,鋼管,,	69.000	kg			単A Ｓ単　32号
鋼橋用副資材費	1.000	式			単A Ｘ単　1号

事業名	広域営農団地農道整備事業　徳島東部３期地区
工事名	Ｒ７徳耕　広域　徳島東部３期　１の５工区路床工事

名　称（規　格）	数　量	単位	単　価	金　額	備　考
合　　計					
・・小型材片材料費	1.000	式			
・・・ 400材・490材材料費	1.000	式			1 式当たり
溶接構造用圧延鋼板 PL-9　SMA400AW,ガーダー形式,鋼板,,	19.000	kg			単Ａ Ｓ単　33号
溶接構造用圧延鋼板 PL-12　SMA400AW,ガーダー形式,鋼板,,	464.000	kg			単Ａ Ｓ単　20号
溶接構造用圧延鋼板 PL-16　SMA400AW,ガーダー形式,鋼板,,	765.000	kg			単Ａ Ｓ単　34号
溶接構造用圧延鋼板 PL-19　SMA400AW,ガーダー形式,鋼板,,	158.000	kg			単Ａ Ｓ単　35号
溶接構造用圧延鋼板 PL-10　SM400A,ガーダー形式,鋼板,,	156.000	kg			単Ａ Ｓ単　36号
溶接構造用圧延鋼板 PL-45　SMA400CW,ガーダー形式,鋼板,,	18.000	kg			単Ａ Ｓ単　37号
溶接構造用圧延鋼板 PL-95　SMA400CW,ガーダー形式,鋼板,,	402.000	kg			単Ａ Ｓ単　38号
溶接構造用圧延鋼板 PL-100　SMA400CW,ガーダー形式,鋼板,,	210.000	kg			単Ａ Ｓ単　39号
一般構造用平鋼 FB-25*9　SS400,ガーダー形式,形鋼・平鋼,,	6.000	kg			単Ａ Ｓ単　40号
一般構造用平鋼 FB-50*6　SS400,ガーダー形式,形鋼・平鋼,,	6.000	kg			単Ａ Ｓ単　41号
溶接構造用平鋼 FB-50*6　SMA400AW,ガーダー形式,形鋼・平鋼,,	27.000	kg			単Ａ Ｓ単　42号
鋼橋用副資材費	1.000	式			単Ａ Ｘ単　 2号
合　　計					

事業名	広域営農団地農道整備事業　徳島東部３期地区
工事名	Ｒ７徳耕　広域　徳島東部３期　１の５工区路床工事

名　称（規　格）	数　量	単位	単　価	金　額	備　考
・購入部品費	1.000	式			
・・購入部品費	1.000	式			
・・・ 購入品費（鋼橋）	1.000	式			1 式当たり
摩擦接合用高力ボルト S10TW　M22*90	192.000	組			単Ａ Ｓ単　43号
摩擦接合用高力ボルト S10TW　M22*85	192.000	組			単Ａ Ｓ単　44号
摩擦接合用高力ボルト S10TW　M22*75	240.000	組			単Ａ Ｓ単　45号
合　　計					

事業名	広域営農団地農道整備事業　徳島東部３期地区
工事名	Ｒ７徳耕　広域　徳島東部３期　１の５工区路床工事

名　称（規　格）	数　量	単位	単　価	金　額	備　考
直接製作費（労務費）					
・労務費	1.000	式			
・・労務費	1.000	式			
・・・ 労務費（鋼橋）	1.000	式			1 式当たり
鋼橋製作工 ﾗｰﾒﾝ,1連,斜角（θ）,－,40m未満,θ＜45°	1.000	式			単Ａ Ｓ単　46号
合　　計					

事業名	広域営農団地農道整備事業　徳島東部３期地区
工事名	Ｒ７徳耕　広域　徳島東部３期　１の５工区路床工事

名　称（規　格）	数　量	単位	単　価	金　額	備　考
直接製作費（前処理費）					
・前処理費	1.000	式			
・・前処理費	1.000	式			
・・・ 素地調整	105.200	㎡			1 ㎡当たり
素地調整 工場塗装　製品ブラスト	1.000	㎡			単Ａ Ｔ単　1号
合　計					

事業名	広域営農団地農道整備事業　徳島東部３期地区
工事名	Ｒ７徳耕　広域　徳島東部３期　１の５工区路床工事

名　称（規　格）	数　量	単位	単　価	金　額	備　考
直接製作費（塗装費）					
・塗装費	1.000	式			
・・塗装費	1.000	式			
・・・ 工場塗装 C-5	5.900	㎡			1 ㎡当たり
塗装費(鋼橋)工場 厳しい腐食環境外面,C-5,淡彩色,一般作業	1.000	㎡			単Ａ Ｓ単　47号
合　計					
・・・ 工場塗装 D-5	16.000	㎡			1 ㎡当たり
塗装費(鋼橋)工場 箱桁構造内面,D-5 D-6,-,一般作業	1.000	㎡			単Ａ Ｓ単　48号
合　計					
・・・ 工場塗装 F-11	1.000	式			1 式当たり
塗装費(鋼橋)工場 高力ボルト継手部,F-11 F-12,-,一般作業	8.100	㎡			単Ａ Ｓ単　49号
合　計					
・・・ 工場塗装 無機ジンク	0.900	㎡			1 ㎡当たり
工場塗装工 無機ジンク	1.000	㎡			単Ａ Ｔ単　2号
合　計					

事業名	広域営農団地農道整備事業　徳島東部３期地区
工事名	Ｒ７徳耕　広域　徳島東部３期　１の５工区路床工事

名　称（規　格）	数　量	単位	単　価	金　額	備　考
直接工事費					
・輸送費	1.000	式			
・・輸送費	1.000	式			
・・・ 輸送費（鋼橋）	1.000	式			1 式当たり
輸送費(鋼橋) トラス・アーチ・ラーメン,28,6.075,,	1.000	式			単Ａ Ｓ単　50号
合　　計					
・・現場取卸	1.000	式			
・・・ 現場取卸（鋼桁）	6.075	ton			1 ton当たり
現場取卸（鋼桁）	1.000	ton			単Ａ Ｓ単　17号
合　　計					
・鋼橋架設工	1.000	式			
・・架設工	1.000	式			
・・・ 上部工架設	6.075	ton			1 ton当たり
上部工架設	1.000	ton			単Ａ Ｔ単　3号
合　　計					

事業名	広域営農団地農道整備事業　徳島東部３期地区
工事名	Ｒ７徳耕　広域　徳島東部３期　１の５工区路床工事

名　称（規　格）	数　量	単位	単　価	金　額	備　考
・・現場溶接工	1.000	式			
・・・ 現場溶接工	28.900	m			1 m当たり
現場溶接工	1.000	m			単A T単　4号
合　計					
・・本締め工	1.000	式			
・・・ 本締工	624.000	本			1 本当たり
鋼橋用本締め工 624本,発動発電機又は商用電源	1.000	本			単A S単　51号
合　計					
・・・ ピンテール処理	1.000	式			1 式当たり
ピンテール処理	72.000	本			単A T単　5号
合　計					
・・スラブアンカー現地加工・スタッド工	1.000	式			
・・・ スラブアンカー曲げ加工	16.000	箇所			1 箇所当たり
スラブアンカー曲げ加工 ,,	1.000	箇所			単A S単　7号
合　計					

事業名	広域営農団地農道整備事業　徳島東部３期地区
工事名	Ｒ７徳耕　広域　徳島東部３期　１の５工区路床工事

名　称（規　格）	数　量	単位	単　価	金　額	備　考
・・・ スタッド取付工	312.000	本			1 本当たり
スタッドジベル取付 材工共,,	1.000	本			単A Ｓ単　8号
合　計					
・・現場塗装工	1.000	式			
・・・ 現場塗装 F-11	1.600	㎡			1 ㎡当たり
現場塗装　F-11	1.000	㎡			単A Ｔ単　6号
合　計					
・・・ 現場塗装 F-12	7.100	㎡			1 ㎡当たり
現場塗装　F-12	1.000	㎡			単A Ｔ単　8号
合　計					
・・・ 現場塗装 F-13	0.300	㎡			1 ㎡当たり
現場塗装　F-13	1.000	㎡			単A Ｔ単　9号
合　計					

事業名	広域営農団地農道整備事業　徳島東部３期地区
工事名	Ｒ７徳耕　広域　徳島東部３期　１の５工区路床工事

名　称（規　格）	数　量	単位	単　価	金　額	備　考
・・・ 現場ブラスト	9.000	㎡			1 ㎡当たり
現場ブラスト	1.000	㎡			単A Ｔ単　10号
合　　計					
・直接経費	1.000	式			
・・直接経費	1.000	式			
・・・ 架設用クレーン	9.000	日			1 日当たり
ﾗﾌﾃﾚｰﾝｸﾚｰﾝ[油圧伸縮ｼﾞﾌﾞ型･排対型(2次)] ,25t吊,	1.000	日			単A Ｓ単　18号
合　　計					
・・・ 架設工具	14.000	供用日			1 供用日当たり
架設工具損料 ,,	1.000	供用日			単A Ｓ単　13号
合　　計					
・・・ 仮設ボルト・ドリフトピン損料	14.000	供用日			1 供用日当たり
仮設ボルト・ドリフトピン損料	1.000	供用日			単A Ｔ単　7号
合　　計					

事業名	広域営農団地農道整備事業　徳島東部３期地区
工事名	Ｒ７徳耕　広域　徳島東部３期　１の５工区路床工事

名　称（規　格）	数　量	単位	単　価	金　額	備　考
・仮設工	1.000	式			
・・足場工	1.000	式			
・・・ 単管足場工	248.000	掛㎡			1 掛㎡当たり
足場工 あり,単管,なし	1.000	掛㎡			単Ａ Ｓ単　19号
合　　計					

事業名	広域営農団地農道整備事業　徳島東部３期地区
工事名	Ｒ７徳耕　広域　徳島東部３期　１の５工区路床工事

名　称（規　格）	数　量	単位	単　価	金　額	備　考
技術管理費					
・現場溶接部検査	1.000	式			
・・現場溶接部検査	1.000	式			
・・・ 現場溶接部検査	3.200	m			１ m当たり
現場溶接部検査 超音波探査　t＜30,,	1.000	m			単Ａ Ｓ単　16号
合　　計					

事業名	広域営農団地農道整備事業　徳島東部３期地区
工事名	Ｒ７徳耕　広域　徳島東部３期　１の５工区路床工事

コード	名　称	数　量	単位	単　価	金　額	備　考
	＊＊＊　Ｓ単－ 1号　＊＊＊					
	橋りょう塗装工		人		1.000 人	当たり算出
	橋りょう塗装工			基本給時間:8.0 深夜時間:0.0	超勤時間:0.0 週休:補正なし	
	1)労務ｺｰﾄﾞ 2)労務単価算定区分			時間的制約:なし 夜間制約作業時間:0.0	制約作業時間:0.0	
	橋りょう塗装工	1.000	人			
	合　計					算出数量 1.000 人
	単　価					
	＊＊＊　Ｓ単－ 2号　＊＊＊					
	橋りょう世話役		人		1.000 人	当たり算出
	橋りょう世話役			基本給時間:8.0 深夜時間:0.0	超勤時間:0.0 週休:月単位	
	1)労務ｺｰﾄﾞ 2)労務単価算定区分			時間的制約:なし 夜間制約作業時間:0.0	制約作業時間:0.0	
	橋りょう世話役	1.000	人			
	合　計					算出数量 1.000 人
	単　価					
	＊＊＊　Ｓ単－ 3号　＊＊＊					
	橋りょう特殊工		人		1.000 人	当たり算出

事業名	広域営農団地農道整備事業　徳島東部３期地区
工事名	Ｒ７徳耕　広域　徳島東部３期　１の５工区路床工事

コード	名　称	数　量	単位	単　価	金　額	備　考
	橋りょう特殊工			基本給時間:8.0 深夜時間:0.0	超勤時間:0.0 週休:月単位	
	1)労務ｺｰﾄﾞ 2)労務単価算定区分			時間的制約:なし 夜間制約作業時間:0.0	制約作業時間:0.0	
	橋りょう特殊工	1.000	人			
	合　計					算出数量 1.000 人
	単　価					
	＊＊＊　Ｓ単－ 4号　＊＊＊					
	普通作業員		人		1.000 人	当たり算出
	普通作業員			基本給時間:8.0 深夜時間:0.0	超勤時間:0.0 週休:月単位	
	1)労務ｺｰﾄﾞ 2)労務単価算定区分			時間的制約:なし 夜間制約作業時間:0.0	制約作業時間:0.0	
	普通作業員	1.000	人			
	合　計					算出数量 1.000 人
	単　価					
	＊＊＊　Ｓ単－ 5号　＊＊＊					
	ジンクリッチプライマー		kg		1.000 各単位	当たり算出
	ジンクリッチプライマー 無機系,,			基本給時間:8.0 深夜時間:0.0	超勤時間:0.0 週休:補正なし	
	1)資材区分 2)地域資材単価コード（Ｐ）			時間的制約:なし 夜間制約作業時間:0.0	制約作業時間:0.0	

事業名	広域営農団地農道整備事業　徳島東部３期地区
工事名	Ｒ７徳耕　広域　徳島東部３期　１の５工区路床工事

コード	名　称	数　量	単位	単　価	金　額	備　考
	3)地区資材単価コード（Ｊ） 4)施設機械資材単価コード（Ｋ）					
	ジンクリッチプライマー 無機系	1.000	kg			
	合　　計					算出数量 1.000 各単位
	単　　価					
	＊＊＊　Ｓ単－ 6号　＊＊＊					
	希釈用シンナー		kg		1.000 各単位	当たり算出
	希釈用シンナー ,,			基本給時間:8.0 深夜時間:0.0	超勤時間:0.0 週休:補正なし	
	1)資材区分 2)地域資材単価コード（Ｐ）			時間的制約:なし 夜間制約作業時間:0.0	制約作業時間:0.0	
	3)地区資材単価コード（Ｊ） 4)施設機械資材単価コード（Ｋ）					
	希釈用シンナー	1.000	kg			
	合　　計					算出数量 1.000 各単位
	単　　価					
	＊＊＊　Ｓ単－ 7号　＊＊＊					
	スラブアンカー曲げ加工		箇所		1.000 各単位	当たり算出
	スラブアンカー曲げ加工 ,,			基本給時間:8.0 深夜時間:0.0	超勤時間:0.0 週休:月単位	
	1)資材区分 2)地域資材単価コード（Ｐ）			時間的制約:なし 夜間制約作業時間:0.0	制約作業時間:0.0	

事業名	広域営農団地農道整備事業　徳島東部３期地区
工事名	Ｒ７徳耕　広域　徳島東部３期　１の５工区路床工事

コード	名　称	数　量	単位	単　価	金　額	備　考
	3)地区資材単価コード（Ｊ） 4)施設機械資材単価コード（Ｋ）					
	スラブアンカー曲げ加工	1.000	箇所			
	合　　計					算出数量 1.000 各単位
	単　　価					
	＊＊＊　Ｓ単－ 8号　＊＊＊					
	スタッドジベル取付		本		1.000 各単位	当たり算出
	スタッドジベル取付 材工共,,			基本給時間:8.0 深夜時間:0.0	超勤時間:0.0 週休:月単位	
	1)資材区分 2)地域資材単価コード（Ｐ）			時間的制約:なし 夜間制約作業時間:0.0	制約作業時間:0.0	
	3)地区資材単価コード（Ｊ） 4)施設機械資材単価コード（Ｋ）					
	スタッドジベル取付 材工共	1.000	本			
	合　　計					算出数量 1.000 各単位
	単　　価					
	＊＊＊　Ｓ単－ 9号　＊＊＊					
	現場塗装		㎡		1.000 各単位	当たり算出
	現場塗装 F-11,,			基本給時間:8.0 深夜時間:0.0	超勤時間:0.0 週休:月単位	
	1)資材区分 2)地域資材単価コード（Ｐ）			時間的制約:なし 夜間制約作業時間:0.0	制約作業時間:0.0	

事業名	広域営農団地農道整備事業　徳島東部３期地区
工事名	Ｒ７徳耕　広域　徳島東部３期　１の５工区路床工事

コード	名　称	数　量	単位	単　価	金　額	備　考
	3)地区資材単価コード（Ｊ） 4)施設機械資材単価コード（Ｋ）					
	現場塗装 F-11	1.000	㎡			
	合　計					算出数量 1.000 各単位
	単　価					
	＊＊＊　Ｓ単－ 10号　＊＊＊					
	現場塗装		㎡		1.000 各単位	当たり算出
	現場塗装 F-12,,			基本給時間:8.0 深夜時間:0.0	超勤時間:0.0 週休:月単位	
	1)資材区分 2)地域資材単価コード（Ｐ）			時間的制約:なし 夜間制約作業時間:0.0	制約作業時間:0.0	
	3)地区資材単価コード（Ｊ） 4)施設機械資材単価コード（Ｋ）					
	現場塗装 F-12	1.000	㎡			
	合　計					算出数量 1.000 各単位
	単　価					
	＊＊＊　Ｓ単－ 11号　＊＊＊					
	現場塗装		㎡		1.000 各単位	当たり算出
	現場塗装 F-13,,			基本給時間:8.0 深夜時間:0.0	超勤時間:0.0 週休:月単位	
	1)資材区分 2)地域資材単価コード（Ｐ）			時間的制約:なし 夜間制約作業時間:0.0	制約作業時間:0.0	

事業名	広域営農団地農道整備事業　徳島東部３期地区
工事名	Ｒ７徳耕　広域　徳島東部３期　１の５工区路床工事

コード	名　称	数　量	単位	単　価	金　額	備　考
	3)地区資材単価コード（Ｊ） 4)施設機械資材単価コード（Ｋ）					
	現場塗装 F-13	1.000	㎡			
	合　計					算出数量 1.000 各単位
	単　価					
	＊＊＊　Ｓ単－ 12号　＊＊＊					
	現場ブラスト		㎡		1.000 各単位	当たり算出
	現場ブラスト ,,			基本給時間:8.0 深夜時間:0.0	超勤時間:0.0 週休:月単位	
	1)資材区分 2)地域資材単価コード（Ｐ）			時間的制約:なし 夜間制約作業時間:0.0	制約作業時間:0.0	
	3)地区資材単価コード（Ｊ） 4)施設機械資材単価コード（Ｋ）					
	現場ブラスト	1.000	㎡			
	合　計					算出数量 1.000 各単位
	単　価					
	＊＊＊　Ｓ単－ 13号　＊＊＊					
	架設工具損料		供用日		1.000 各単位	当たり算出
	架設工具損料 ,,			基本給時間:8.0 深夜時間:0.0	超勤時間:0.0 週休:月単位	
	1)資材区分 2)地域資材単価コード（Ｐ）			時間的制約:なし 夜間制約作業時間:0.0	制約作業時間:0.0	

事業名	広域営農団地農道整備事業　徳島東部３期地区
工事名	Ｒ７徳耕　広域　徳島東部３期　１の５工区路床工事

コード	名　称	数　量	単位	単　価	金　額	備　考
	3)地区資材単価コード（Ｊ） 4)施設機械資材単価コード（Ｋ）					
	架設工具損料	1.000	供用日			
	合　　計					算出数量 1.000 各単位
	単　　価					
	＊＊＊　Ｓ単－ 14号　＊＊＊					
	仮締ボルト損料		本		1.000 各単位	当たり算出
	仮締ボルト損料 100本当,,			基本給時間:8.0 深夜時間:0.0	超勤時間:0.0 週休:月単位	
	1)資材区分 2)地域資材単価コード（Ｐ）			時間的制約:なし 夜間制約作業時間:0.0	制約作業時間:0.0	
	3)地区資材単価コード（Ｊ） 4)施設機械資材単価コード（Ｋ）					
	仮締ボルト損料 100本当	1.000	本			
	合　　計					算出数量 1.000 各単位
	単　　価					
	＊＊＊　Ｓ単－ 15号　＊＊＊					
	ドリフトピン損料		本		1.000 各単位	当たり算出
	ドリフトピン損料 100本当,,			基本給時間:8.0 深夜時間:0.0	超勤時間:0.0 週休:月単位	
	1)資材区分 2)地域資材単価コード（Ｐ）			時間的制約:なし 夜間制約作業時間:0.0	制約作業時間:0.0	

事業名	広域営農団地農道整備事業　徳島東部３期地区
工事名	Ｒ７徳耕　広域　徳島東部３期　１の５工区路床工事

コード	名　称	数　量	単位	単　価	金　額	備　考
	3)地区資材単価コード（J） 4)施設機械資材単価コード（K）					
	ドリフトピン損料 100本当	1.000	本			
	合　計					算出数量 1.000 各単位
	単　価					
	＊＊＊　S単－ 16号　＊＊＊					
	現場溶接部検査		m		1.000 各単位	当たり算出
	現場溶接部検査 超音波探査　t＜30,,			基本給時間:8.0 深夜時間:0.0	超勤時間:0.0 週休:月単位	
	1)資材区分 2)地域資材単価コード（P）			時間的制約:なし 夜間制約作業時間:0.0	制約作業時間:0.0	
	3)地区資材単価コード（J） 4)施設機械資材単価コード（K）					
	現場溶接部検査 超音波探査　t＜30	1.000	m			
	合　計					算出数量 1.000 各単位
	単　価					
	＊＊＊　S単－ 17号　＊＊＊					
	現場取卸（鋼桁）		ton		1.000 ton	当たり算出
	現場取卸（鋼桁）			基本給時間:8.0 深夜時間:0.0	超勤時間:0.0 週休:月単位	
				時間的制約:なし 夜間制約作業時間:0.0	制約作業時間:0.0	

事業名	広域営農団地農道整備事業　徳島東部３期地区
工事名	Ｒ７徳耕　広域　徳島東部３期　１の５工区路床工事

コード	名　称	数　量	単位	単　価	金　額	備　考
	単　　価		ton			
	＊＊＊　Ｓ単－ 18号　＊＊＊					
	ﾗﾌﾃﾚｰﾝｸﾚｰﾝ[油圧伸縮ｼﾞﾌﾞ型･排対型(2次)]		日		1.000 各単位	当たり算出
	ﾗﾌﾃﾚｰﾝｸﾚｰﾝ[油圧伸縮ｼﾞﾌﾞ型･排対型(2次)] ,25t吊,			基本給時間:8.0 深夜時間:0.0	超勤時間:0.0 週休:月単位	
	1)機械ｺｰﾄﾞ≪単位が時間のみ≫ 2)機械ｺｰﾄﾞ（同上）			時間的制約:なし 夜間制約作業時間:0.0	制約作業時間:0.0	
	3)機械損料算出区分 4)運転１日当たり運転時間(T)	6.0時間				
	5)運転日に対する供用日の割合(YC) 6)単価計上区分					
	7)岩石補正区分 8)燃料の計上方法	岩石補正なし				
	9)燃料区分 10)燃料消費量(入力の場合)					
	11)消耗部品の計上の有無 13)消耗部品費の適用条件(2)	消耗部品を計上しない 消耗部品なし				
	14)名称(消耗部品) 15)規格(消耗部品)	－ －				
	ﾗﾌﾃﾚｰﾝｸﾚｰﾝ[油圧伸縮ｼﾞﾌﾞ型･排対型(2次)]	1.000	日			<損料>
	軽油 ﾊﾟﾄﾛｰﾙ給油	84.000	L			
	運転手（特殊）	1.000	人			
	合　　計					算出数量 1.000 各単位
	単　　価		各単位			
	単位					

事業名	広域営農団地農道整備事業　徳島東部３期地区
工事名	Ｒ７徳耕　広域　徳島東部３期　１の５工区路床工事

コード	名　称	数　量	単位	単　価	金　額	備　考
	＊＊＊　Ｓ単－ 19号　＊＊＊					
	足場工		掛㎡		100.000 掛㎡	当たり算出
	足場工 あり,単管,なし			基本給時間:8.0 深夜時間:0.0	超勤時間:0.0 週休:月単位	
	1)足場区分 2)安全ネット区分	単管 あり		時間的制約:なし 夜間制約作業時間:0.0	制約作業時間:0.0	
	3)長期割引単価区分(賃料機械)	なし				
	土木一般世話役	1.900	人			
	とび工	8.400	人			
	普通作業員	1.800	人			
	ﾗﾌﾃﾚｰﾝｸﾚｰﾝ[油圧伸縮ｼﾞﾌﾞ型・～低騒･排対型(～2014)]	0.800	日			<賃料>
	諸雑費	0.270				
	合　　計					算出数量 100.000 掛㎡
	単　　価		掛㎡			
	＊＊＊　Ｓ単－ 20号　＊＊＊					
	溶接構造用圧延鋼板		kg		1.000 kg	当たり算出
	溶接構造用圧延鋼板 PL-12　SMA400AW,ガーダー形式,鋼板,,			基本給時間:8.0 深夜時間:0.0	超勤時間:0.0 週休:補正なし	
	1)材料(鋼材)コード 2)材料規格	PL-12　SMA400AW		時間的制約:なし 夜間制約作業時間:0.0	制約作業時間:0.0	

事業名	広域営農団地農道整備事業　徳島東部３期地区
工事名	Ｒ７徳耕　広域　徳島東部３期　１の５工区路床工事

コード	名　称	数　量	単位	単　価	金　額	備　考
	3)形式区分の選択 4)材料名	ガーダー形式 鋼板				
	5)割増区分 6)材料割増率(%)					
	溶接構造用圧延鋼板 PL-12　SMA400AW	1.000	kg			
	合　　計					算出数量 1.000 kg
	単　　価		kg			
	スクラップ ヘビーＨ１	1.000	kg			
	＊＊＊　Ｓ単－ 21号　＊＊＊					
	溶接構造用圧延鋼板		kg		1.000 kg	当たり算出
	溶接構造用圧延鋼板 PL-22　SMA400AW,ガーダー形式,鋼板,,			基本給時間:8.0 深夜時間:0.0	超勤時間:0.0 週休:補正なし	
	1)材料(鋼材)コード 2)材料規格	PL-22　SMA400AW		時間的制約:なし 夜間制約作業時間:0.0	制約作業時間:0.0	
	3)形式区分の選択 4)材料名	ガーダー形式 鋼板				
	5)割増区分 6)材料割増率(%)					
	溶接構造用圧延鋼板 PL-22　SMA400AW	1.000	kg			
	合　　計					算出数量 1.000 kg
	単　　価		kg			
	スクラップ ヘビーＨ１	1.000	kg			

事業名	広域営農団地農道整備事業　徳島東部３期地区
工事名	Ｒ７徳耕　広域　徳島東部３期　１の５工区路床工事

コード	名　称	数　量	単位	単　価	金　額	備　考
	＊＊＊　Ｓ単－ 22号　＊＊＊					
	溶接構造用圧延鋼板		kg		1.000 kg	当たり算出
	溶接構造用圧延鋼板 PL-25　SMA400AW,ガーダー形式,鋼板,,			基本給時間:8.0 深夜時間:0.0	超勤時間:0.0 週休:補正なし	
	1)材料(鋼材)コード 2)材料規格	PL-25　SMA400AW		時間的制約:なし 夜間制約作業時間:0.0	制約作業時間:0.0	
	3)形式区分の選択 4)材料名	ガーダー形式 鋼板				
	5)割増区分 6)材料割増率(%)					
	溶接構造用圧延鋼板 PL-25　SMA400AW	1.000	kg			
	合　　計					算出数量 1.000 kg
	単　　価		kg			
	スクラップ ヘビーＨ１	1.000	kg			
	＊＊＊　Ｓ単－ 23号　＊＊＊					
	溶接構造用圧延鋼板		kg		1.000 kg	当たり算出
	溶接構造用圧延鋼板 PL-28　SMA400AW,ガーダー形式,鋼板,,			基本給時間:8.0 深夜時間:0.0	超勤時間:0.0 週休:補正なし	
	1)材料(鋼材)コード 2)材料規格	PL-28　SMA400AW		時間的制約:なし 夜間制約作業時間:0.0	制約作業時間:0.0	
	3)形式区分の選択 4)材料名	ガーダー形式 鋼板				
	5)割増区分 6)材料割増率(%)					
	溶接構造用圧延鋼板 PL-28　SMA400AW	1.000	kg			

事業名	広域営農団地農道整備事業　徳島東部３期地区
工事名	Ｒ７徳耕　広域　徳島東部３期　１の５工区路床工事

コード	名　称	数　量	単位	単　価	金　額	備　考
	合　　計					算出数量 1.000 kg
	単　　価		kg			
	スクラップ ヘビーＨ１	1.000	kg			
	＊＊＊　Ｓ単－ 24号　＊＊＊					
	溶接構造用圧延鋼板		kg		1.000 kg	当たり算出
	溶接構造用圧延鋼板 PL-12　SMA490AW,ガーダー形式,鋼板,,			基本給時間:8.0 深夜時間:0.0	超勤時間:0.0 週休:補正なし	
	1)材料(鋼材)コード 2)材料規格	 PL-12　SMA490AW		時間的制約:なし 夜間制約作業時間:0.0	制約作業時間:0.0	
	3)形式区分の選択 4)材料名	ガーダー形式 鋼板				
	5)割増区分 6)材料割増率(%)					
	溶接構造用圧延鋼板 PL-12　SMA490AW	1.000	kg			
	合　　計					算出数量 1.000 kg
	単　　価		kg			
	スクラップ ヘビーＨ１	1.000	kg			
	＊＊＊　Ｓ単－ 25号　＊＊＊					
	溶接構造用圧延鋼板		kg		1.000 kg	当たり算出
	溶接構造用圧延鋼板 PL-22　SMA490BW,ガーダー形式,鋼板,,			基本給時間:8.0 深夜時間:0.0	超勤時間:0.0 週休:補正なし	

事業名	広域営農団地農道整備事業　徳島東部３期地区
工事名	Ｒ７徳耕　広域　徳島東部３期　１の５工区路床工事

コード	名　称	数　量	単位	単　価	金　額	備　考
	1)材料(鋼材)コード 2)材料規格	PL-22　SMA490BW		時間的制約:なし 夜間制約作業時間:0.0	制約作業時間:0.0	
	3)形式区分の選択 4)材料名	ガーダー形式 鋼板				
	5)割増区分 6)材料割増率(%)					
	溶接構造用圧延鋼板 PL-22　SMA490BW	1.000	kg			
	合　　計					算出数量 1.000 kg
	単　　価		kg			
	スクラップ ヘビーＨ１	1.000	kg			
	＊＊＊　Ｓ単－ 26号　＊＊＊					
	溶接構造用圧延鋼板		kg		1.000 kg	当たり算出
	溶接構造用圧延鋼板 PL-25　SMA490BW,ガーダー形式,鋼板,,			基本給時間:8.0 深夜時間:0.0	超勤時間:0.0 週休:補正なし	
	1)材料(鋼材)コード 2)材料規格	PL-25　SMA490BW		時間的制約:なし 夜間制約作業時間:0.0	制約作業時間:0.0	
	3)形式区分の選択 4)材料名	ガーダー形式 鋼板				
	5)割増区分 6)材料割増率(%)					
	溶接構造用圧延鋼板 PL-25　SMA490BW	1.000	kg			
	合　　計					算出数量 1.000 kg
	単　　価		kg			
	スクラップ ヘビーＨ１	1.000	kg			

事業名	広域営農団地農道整備事業　徳島東部３期地区
工事名	Ｒ７徳耕　広域　徳島東部３期　１の５工区路床工事

コード	名　称	数　量	単位	単　価	金　額	備　考
	＊＊＊　Ｓ単－ 27号　＊＊＊					
	溶接構造用圧延鋼板		kg		1.000 kg	当たり算出
	溶接構造用圧延鋼板 PL-28　SMA490BW,ガーダー形式,鋼板,,			基本給時間:8.0 深夜時間:0.0	超勤時間:0.0 週休:補正なし	
	1)材料(鋼材)コード 2)材料規格	PL-28　SMA490BW		時間的制約:なし 夜間制約作業時間:0.0	制約作業時間:0.0	
	3)形式区分の選択 4)材料名	ガーダー形式 鋼板				
	5)割増区分 6)材料割増率(%)					
	溶接構造用圧延鋼板 PL-28　SMA490BW	1.000	kg			
	合　　計					算出数量 1.000 kg
	単　　価		kg			
	スクラップ ヘビーＨ１	1.000	kg			
	＊＊＊　Ｓ単－ 28号　＊＊＊					
	溶接構造用H型鋼		kg		1.000 kg	当たり算出
	溶接構造用H型鋼 H-588*300　SMA400AW,ガーダー形式,形鋼・平鋼,,			基本給時間:8.0 深夜時間:0.0	超勤時間:0.0 週休:補正なし	
	1)材料(鋼材)コード 2)材料規格	H-588*300　SMA400AW		時間的制約:なし 夜間制約作業時間:0.0	制約作業時間:0.0	
	3)形式区分の選択 4)材料名	ガーダー形式 形鋼・平鋼				
	5)割増区分 6)材料割増率(%)					

事業名	広域営農団地農道整備事業　徳島東部３期地区
工事名	Ｒ７徳耕　広域　徳島東部３期　１の５工区路床工事

コード	名　称	数　量	単位	単　価	金　額	備　考
	溶接構造用H型鋼 H-588*300　SMA400AW	1.000	kg			
	合　計					算出数量 1.000 kg
	単　価		kg			
	スクラップ ヘビーＨ１	1.000	kg			
	＊＊＊　Ｓ単－ 29号　＊＊＊					
	溶接構造用鋼管		kg		1.000 kg	当たり算出
	溶接構造用鋼管 SMA490AW　PIPE-φ500*12,ガーダー形式,鋼管,,			基本給時間:8.0 深夜時間:0.0	超勤時間:0.0 週休:補正なし	
	1)材料(鋼材)コード 2)材料規格	 SMA490AW　PIPE-φ500*12		時間的制約:なし 夜間制約作業時間:0.0	制約作業時間:0.0	
	3)形式区分の選択 4)材料名	ガーダー形式 鋼管				
	5)割増区分 6)材料割増率(%)					
	溶接構造用鋼管 SMA490AW　PIPE-φ500*12	1.000	kg			
	合　計					算出数量 1.000 kg
	単　価		kg			
	スクラップ ヘビーＨ１	1.000	kg			
	＊＊＊　Ｓ単－ 30号　＊＊＊					
	溶接構造用鋼管		kg		1.000 kg	当たり算出

事業名	広域営農団地農道整備事業　徳島東部３期地区
工事名	Ｒ７徳耕　広域　徳島東部３期　１の５工区路床工事

コード	名　称	数　量	単位	単　価	金　額	備　考
	溶接構造用鋼管 SMA490AW　PIPE-φ500*14,ガーダー形式,鋼管,,			基本給時間:8.0 深夜時間:0.0	超勤時間:0.0 週休:補正なし	
	1)材料(鋼材)コード 2)材料規格	 SMA490AW　PIPE-φ500*14		時間的制約:なし 夜間制約作業時間:0.0	制約作業時間:0.0	
	3)形式区分の選択 4)材料名	ガーダー形式 鋼管				
	5)割増区分 6)材料割増率(%)					
	溶接構造用鋼管 SMA490AW　PIPE-φ500*14	1.000	kg			
	合　計					算出数量 1.000 kg
	単　価		kg			
	スクラップ ヘビーＨ１	1.000	kg			
	＊＊＊　Ｓ単－ 31号　＊＊＊					
	一般構造用鋼管		kg		1.000 kg	当たり算出
	一般構造用鋼管 STK490　PIPE-φ500*12,ガーダー形式,鋼管,,			基本給時間:8.0 深夜時間:0.0	超勤時間:0.0 週休:補正なし	
	1)材料(鋼材)コード 2)材料規格	 STK490　PIPE-φ500*12		時間的制約:なし 夜間制約作業時間:0.0	制約作業時間:0.0	
	3)形式区分の選択 4)材料名	ガーダー形式 鋼管				
	5)割増区分 6)材料割増率(%)					
	一般構造用鋼管 STK490　PIPE-φ500*12	1.000	kg			
	合　計					算出数量 1.000 kg
	単　価		kg			

事業名	広域営農団地農道整備事業　徳島東部３期地区
工事名	Ｒ７徳耕　広域　徳島東部３期　１の５工区路床工事

コード	名　称	数　量	単位	単　価	金　額	備　考
	スクラップ ヘビーＨ１	1.000	kg			
	＊＊＊　Ｓ単－ 32号　＊＊＊					
	一般構造用鋼管		kg		1.000 kg	当たり算出
	一般構造用鋼管 STK490　PIPE-φ500*14,ガーダー形式,鋼管,,			基本給時間:8.0 深夜時間:0.0	超勤時間:0.0 週休:補正なし	
	1)材料(鋼材)コード 2)材料規格	STK490　PIPE-φ500*14		時間的制約:なし 夜間制約作業時間:0.0	制約作業時間:0.0	
	3)形式区分の選択 4)材料名	ガーダー形式 鋼管				
	5)割増区分 6)材料割増率(%)					
	一般構造用鋼管 STK490　PIPE-φ500*14	1.000	kg			
	合　　計					算出数量 1.000 kg
	単　　価		kg			
	スクラップ ヘビーＨ１	1.000	kg			
	＊＊＊　Ｓ単－ 33号　＊＊＊					
	溶接構造用圧延鋼板		kg		1.000 kg	当たり算出
	溶接構造用圧延鋼板 PL-9　SMA400AW,ガーダー形式,鋼板,,			基本給時間:8.0 深夜時間:0.0	超勤時間:0.0 週休:補正なし	
	1)材料(鋼材)コード 2)材料規格	PL-9　SMA400AW		時間的制約:なし 夜間制約作業時間:0.0	制約作業時間:0.0	
	3)形式区分の選択 4)材料名	ガーダー形式 鋼板				

事業名	広域営農団地農道整備事業　徳島東部３期地区
工事名	Ｒ７徳耕　広域　徳島東部３期　１の５工区路床工事

コード	名　称	数　量	単位	単　価	金　額	備　考
	5)割増区分 6)材料割増率(%)					
	溶接構造用圧延鋼板 PL-9　SMA400AW	1.000	kg			
	合　　計					算出数量 1.000 kg
	単　　価		kg			
	スクラップ ヘビーＨ１	1.000	kg			
	＊＊＊　Ｓ単－ 34号　＊＊＊					
	溶接構造用圧延鋼板		kg		1.000 kg	当たり算出
	溶接構造用圧延鋼板 PL-16　SMA400AW,ガーダー形式,鋼板,,			基本給時間:8.0 深夜時間:0.0	超勤時間:0.0 週休:補正なし	
	1)材料(鋼材)コード 2)材料規格	PL-16　SMA400AW		時間的制約:なし 夜間制約作業時間:0.0	制約作業時間:0.0	
	3)形式区分の選択 4)材料名	ガーダー形式 鋼板				
	5)割増区分 6)材料割増率(%)					
	溶接構造用圧延鋼板 PL-16　SMA400AW	1.000	kg			
	合　　計					算出数量 1.000 kg
	単　　価		kg			
	スクラップ ヘビーＨ１	1.000	kg			
	＊＊＊　Ｓ単－ 35号　＊＊＊					

事業名	広域営農団地農道整備事業　徳島東部３期地区
工事名	Ｒ７徳耕　広域　徳島東部３期　１の５工区路床工事

コード	名　称	数　量	単位	単　価	金　額	備　考
	溶接構造用圧延鋼板		kg		1.000 kg	当たり算出
	溶接構造用圧延鋼板 PL-19　SMA400AW,ガーダー形式,鋼板,,			基本給時間:8.0 深夜時間:0.0	超勤時間:0.0 週休:補正なし	
	1)材料(鋼材)コード 2)材料規格	PL-19　SMA400AW		時間的制約:なし 夜間制約作業時間:0.0	制約作業時間:0.0	
	3)形式区分の選択 4)材料名	ガーダー形式 鋼板				
	5)割増区分 6)材料割増率(%)					
	溶接構造用圧延鋼板 PL-19　SMA400AW	1.000	kg			
	合　　計					算出数量 1.000 kg
	単　　価		kg			
	スクラップ ヘビーＨ１	1.000	kg			
	＊＊＊　Ｓ単－ 36号　＊＊＊					
	溶接構造用圧延鋼板		kg		1.000 kg	当たり算出
	溶接構造用圧延鋼板 PL-10　SM400A,ガーダー形式,鋼板,,			基本給時間:8.0 深夜時間:0.0	超勤時間:0.0 週休:補正なし	
	1)材料(鋼材)コード 2)材料規格	PL-10　SM400A		時間的制約:なし 夜間制約作業時間:0.0	制約作業時間:0.0	
	3)形式区分の選択 4)材料名	ガーダー形式 鋼板				
	5)割増区分 6)材料割増率(%)					
	溶接構造用圧延鋼板 PL-10　SM400A	1.000	kg			
	合　　計					算出数量 1.000 kg

事業名	広域営農団地農道整備事業　徳島東部３期地区
工事名	Ｒ７徳耕　広域　徳島東部３期　１の５工区路床工事

コード	名　称	数　量	単位	単　価	金　額	備　考
	単　　価		kg			
	スクラップ ヘビーＨ１	1.000	kg			
	＊＊＊　Ｓ単－ 37号　＊＊＊					
	溶接構造用圧延鋼板		kg		1.000 kg	当たり算出
	溶接構造用圧延鋼板 PL-45　SMA400CW,ガーダー形式,鋼板,,			基本給時間:8.0 深夜時間:0.0	超勤時間:0.0 週休:補正なし	
	1)材料(鋼材)コード 2)材料規格	PL-45　SMA400CW		時間的制約:なし 夜間制約作業時間:0.0	制約作業時間:0.0	
	3)形式区分の選択 4)材料名	ガーダー形式 鋼板				
	5)割増区分 6)材料割増率(%)					
	溶接構造用圧延鋼板 PL-45 SMA400CW	1.000	kg			
	合　　計					算出数量 1.000 kg
	単　　価		kg			
	スクラップ ヘビーＨ１	1.000	kg			
	＊＊＊　Ｓ単－ 38号　＊＊＊					
	溶接構造用圧延鋼板		kg		1.000 kg	当たり算出
	溶接構造用圧延鋼板 PL-95　SMA400CW,ガーダー形式,鋼板,,			基本給時間:8.0 深夜時間:0.0	超勤時間:0.0 週休:補正なし	
	1)材料(鋼材)コード 2)材料規格	PL-95　SMA400CW		時間的制約:なし 夜間制約作業時間:0.0	制約作業時間:0.0	

事業名	広域営農団地農道整備事業　徳島東部３期地区
工事名	Ｒ７徳耕　広域　徳島東部３期　１の５工区路床工事

コード	名　称	数　量	単位	単　価	金　額	備　考
	3)形式区分の選択 4)材料名	ガーダー形式 鋼板				
	5)割増区分 6)材料割増率(%)					
	溶接構造用圧延鋼板 PL-95 SMA400CW	1.000	kg			
	合　　計					算出数量 1.000 kg
	単　　価		kg			
	スクラップ ヘビーＨ１	1.000	kg			
	＊＊＊　Ｓ単－ 39号　＊＊＊					
	溶接構造用圧延鋼板		kg		1.000 kg	当たり算出
	溶接構造用圧延鋼板 PL-100　SMA400CW,ガーダー形式,鋼板,,			基本給時間:8.0 深夜時間:0.0	超勤時間:0.0 週休:補正なし	
	1)材料(鋼材)コード 2)材料規格	PL-100　SMA400CW		時間的制約:なし 夜間制約作業時間:0.0	制約作業時間:0.0	
	3)形式区分の選択 4)材料名	ガーダー形式 鋼板				
	5)割増区分 6)材料割増率(%)					
	溶接構造用圧延鋼板 PL-100 SMA400CW	1.000	kg			
	合　　計					算出数量 1.000 kg
	単　　価		kg			
	スクラップ ヘビーＨ１	1.000	kg			

事業名	広域営農団地農道整備事業　徳島東部３期地区
工事名	Ｒ７徳耕　広域　徳島東部３期　１の５工区路床工事

コード	名　称	数　量	単位	単　価	金　額	備　考
	＊＊＊　Ｓ単－ 40号　＊＊＊					
	一般構造用平鋼		kg		1.000 kg	当たり算出
	一般構造用平鋼 FB-25*9　SS400,ガーダー形式,形鋼・平鋼,,			基本給時間:8.0 深夜時間:0.0	超勤時間:0.0 週休:補正なし	
	1)材料(鋼材)コード 2)材料規格	 FB-25*9　SS400		時間的制約:なし 夜間制約作業時間:0.0	制約作業時間:0.0	
	3)形式区分の選択 4)材料名	ガーダー形式 形鋼・平鋼				
	5)割増区分 6)材料割増率(%)					
	一般構造用平鋼 FB-25*9　SS400	1.000	kg			
	合　　計					算出数量 1.000 kg
	単　　価		kg			
	スクラップ ヘビーＨ１	1.000	kg			
	＊＊＊　Ｓ単－ 41号　＊＊＊					
	一般構造用平鋼		kg		1.000 kg	当たり算出
	一般構造用平鋼 FB-50*6　SS400,ガーダー形式,形鋼・平鋼,,			基本給時間:8.0 深夜時間:0.0	超勤時間:0.0 週休:補正なし	
	1)材料(鋼材)コード 2)材料規格	 FB-50*6　SS400		時間的制約:なし 夜間制約作業時間:0.0	制約作業時間:0.0	
	3)形式区分の選択 4)材料名	ガーダー形式 形鋼・平鋼				
	5)割増区分 6)材料割増率(%)					
	一般構造用平鋼 FB-50*6　SS400	1.000	kg			

事業名	広域営農団地農道整備事業　徳島東部３期地区
工事名	Ｒ７徳耕　広域　徳島東部３期　１の５工区路床工事

コード	名　称	数　量	単位	単　価	金　額	備　考
	合　　計					算出数量 1.000 kg
	単　　価		kg			
	スクラップ ヘビーＨ１	1.000	kg			
	＊＊＊　Ｓ単－ 42号　＊＊＊					
	溶接構造用平鋼		kg		1.000 kg	当たり算出
	溶接構造用平鋼 FB-50*6　SMA400AW,ガーダー形式,形鋼・平鋼,,			基本給時間:8.0 深夜時間:0.0	超勤時間:0.0 週休:補正なし	
	1)材料(鋼材)コード 2)材料規格	 FB-50*6　SMA400AW		時間的制約:なし 夜間制約作業時間:0.0	制約作業時間:0.0	
	3)形式区分の選択 4)材料名	ガーダー形式 形鋼・平鋼				
	5)割増区分 6)材料割増率(%)					
	溶接構造用平鋼 FB-50*6　SMA400AW	1.000	kg			
	合　　計					算出数量 1.000 kg
	単　　価		kg			
	スクラップ ヘビーＨ１	1.000	kg			
	＊＊＊　Ｓ単－ 43号　＊＊＊					
	摩擦接合用高力ボルト		組		1.000 [各単位]	当たり算出
	摩擦接合用高力ボルト S10TW　M22*90			基本給時間:8.0 深夜時間:0.0	超勤時間:0.0 週休:補正なし	

事業名	広域営農団地農道整備事業　徳島東部３期地区
工事名	Ｒ７徳耕　広域　徳島東部３期　１の５工区路床工事

コード	名　称	数　量	単位	単　価	金　額	備　考
	1)基礎ﾃﾞｰﾀｺｰﾄﾞ 2)規格	S10TW　M22*90		時間的制約:なし 夜間制約作業時間:0.0	制約作業時間:0.0	
	摩擦接合用高力ボルト S10TW　M22*90	1.000	組			
	合　　計					算出数量 1.000 [各単位]
	単　　価					
	＊＊＊　Ｓ単－ 44号　＊＊＊					
	摩擦接合用高力ボルト		組		1.000 [各単位]	当たり算出
	摩擦接合用高力ボルト S10TW　M22*85			基本給時間:8.0 深夜時間:0.0	超勤時間:0.0 週休:補正なし	
	1)基礎ﾃﾞｰﾀｺｰﾄﾞ 2)規格	S10TW　M22*85		時間的制約:なし 夜間制約作業時間:0.0	制約作業時間:0.0	
	摩擦接合用高力ボルト S10TW　M22*85	1.000	組			
	合　　計					算出数量 1.000 [各単位]
	単　　価					
	＊＊＊　Ｓ単－ 45号　＊＊＊					
	摩擦接合用高力ボルト		組		1.000 [各単位]	当たり算出
	摩擦接合用高力ボルト S10TW　M22*75			基本給時間:8.0 深夜時間:0.0	超勤時間:0.0 週休:補正なし	
	1)基礎ﾃﾞｰﾀｺｰﾄﾞ 2)規格	S10TW　M22*75		時間的制約:なし 夜間制約作業時間:0.0	制約作業時間:0.0	
	摩擦接合用高力ボルト S10TW　M22*75	1.000	組			

事業名	広域営農団地農道整備事業　徳島東部３期地区
工事名	Ｒ７徳耕　広域　徳島東部３期　１の５工区路床工事

コード	名　称	数　量	単位	単　価	金　額	備　考
	合　　計					算出数量 1.000 [各単位]
	単　　価					
	＊＊＊　Ｓ単－ 46号　＊＊＊					
	鋼橋製作工		式		1.000 式	当たり算出
	鋼橋製作工 ﾗｰﾒﾝ,1連,斜角（θ）,－,40m未満,θ＜45°			基本給時間:8.0 深夜時間:0.0	超勤時間:0.0 週休:補正なし	
	1)橋梁形式 2)大型材片数(A1)	ﾗｰﾒﾝ 44個		時間的制約:なし 夜間制約作業時間:0.0	制約作業時間:0.0	
	3)大型材片重量(W1) 4)小型材片数(A2)	4,448.00kg 133個				
	5)小型材片重量(W2) 6)本体の全体部材数(C)	1,627.00kg 19個				
	7)加工鋼重(W) 8)大型材片板継溶接延長(6mm換算長)	6,075.000kg 330m				
	9)大型材片Ｔ継手溶接延長(実長) 11)570材相当品使用区分	138m 570材相当品を使用しない				
	12)570材相当品の加工鋼重(W3) 13)対傾構(形鋼構造)部材数(C1)	0.00kg 0個				
	14)対傾構(鈑桁ﾄﾗｽ構造)部材数(C2) 15)横構(形鋼構造)部材数(C3)	0個 0個				
	16)横構(溶接構造)部材数(C4) 18)連数区分	0個 1連				
	19)重連による補正率(α) 20)区分の選択(斜と曲線の内最大補正)	0.00 斜角（θ）				
	21)斜角・曲線半径(斜と曲線の内最大) 22)斜角・曲線半径による補正率(β)	θ＜45° 0.10				
	23)桁高(曲線)変化区分 24)桁高(曲線)変化による補正率(γ)	－ 0.00				
	25)平均支間長区分	40m未満				

事業名	広域営農団地農道整備事業　徳島東部３期地区
工事名	Ｒ７徳耕　広域　徳島東部３期　１の５工区路床工事

コード	名　称	数　量	単位	単　価	金　額	備　考
	鋼橋製作工 加工組立	61.230	人			
	鋼橋製作工 溶接	33.550	人			
	鋼橋製作工 仮組立	14.010	人			
	合　　計					算出数量 1.000 式
	単　　価		式			
	＊＊＊　Ｓ単－ 47号　＊＊＊					
	塗装費(鋼橋)工場		㎡		100.000 ㎡	当たり算出
	塗装費(鋼橋)工場 厳しい腐食環境外面,C-5,淡彩色,一般作業			基本給時間:8.0 深夜時間:0.0	超勤時間:0.0 週休:補正なし	
	1)塗装仕様区分 2)コード区分	厳しい腐食環境外面 C-5		時間的制約:なし 夜間制約作業時間:0.0	制約作業時間:0.0	
	3)色区分 4)作業条件	淡彩色 一般作業				
	ジンクリッチペイント 無機系	60.000	kg			
	シンナー ジンクリッチプライマー用〔無機〕	6.000	kg			
	エポキシ樹脂系塗料 下塗用（赤さび色、グレー又はねずみ色）	16.000	kg			
	シンナー エポキシ樹脂塗料用	7.200	kg			
	エポキシ樹脂系塗料 下塗用（赤さび色、グレー又はねずみ色）	54.000	kg			
	シンナー エポキシ樹脂塗料用	5.400	kg			
	ふっ素樹脂塗料 中塗用〔淡彩色〕	17.000	kg			

事業名	広域営農団地農道整備事業　徳島東部３期地区
工事名	Ｒ７徳耕　広域　徳島東部３期　１の５工区路床工事

コード	名　称	数　量	単位	単　価	金　額	備　考
	シンナー ふっ素樹脂塗料用（中塗り用）	1.700	kg			
	ふっ素樹脂塗料 上塗用〔淡彩色〕	14.000	kg			
	シンナー ふっ素樹脂塗料用（上塗り用）	1.400	kg			
	諸雑費	0.100				
	橋りょう塗装工	7.000	人			
	合　　計					算出数量 100.000 ㎡
	単　　価		㎡			
	＊＊＊　Ｓ単－ 48号　＊＊＊					
	塗装費(鋼橋)工場		㎡		100.000 ㎡	当たり算出
	塗装費(鋼橋)工場 箱桁構造内面,D-5 D-6,-,一般作業			基本給時間:8.0 深夜時間:0.0	超勤時間:0.0 週休:補正なし	
	1)塗装仕様区分 2)コード区分	箱桁構造内面 D-5 D-6		時間的制約:なし 夜間制約作業時間:0.0	制約作業時間:0.0	
	3)色区分 4)作業条件	- 一般作業				
	変性エポキシ樹脂塗料 内面用	41.000	kg			
	シンナー エポキシ樹脂塗料用	4.100	kg			
	変性エポキシ樹脂塗料 内面用	41.000	kg			
	シンナー エポキシ樹脂塗料用	4.100	kg			
	諸雑費	0.100				

事業名	広域営農団地農道整備事業　徳島東部３期地区
工事名	Ｒ７徳耕　広域　徳島東部３期　１の５工区路床工事

コード	名　称	数　量	単位	単　価	金　額	備　考
	橋りょう塗装工	2.800	人			
	合　　計					算出数量 100.000 ㎡
	単　　価		㎡			
	＊＊＊　Ｓ単－ 49号　＊＊＊					
	塗装費(鋼橋)工場		㎡		100.000 ㎡	当たり算出
	塗装費(鋼橋)工場 高力ボルト継手部,F-11 F-12,-,一般作業			基本給時間:8.0 深夜時間:0.0	超勤時間:0.0 週休:補正なし	
	1)塗装仕様区分 2)コード区分	高力ボルト継手部 F-11 F-12		時間的制約:なし 夜間制約作業時間:0.0	制約作業時間:0.0	
	3)色区分 4)作業条件	- 一般作業				
	ジンクリッチペイント 無機系	60.000	kg			
	シンナー ジンクリッチプライマー用〔無機〕	6.000	kg			
	諸雑費	0.100				
	橋りょう塗装工	1.400	人			
	合　　計					算出数量 100.000 ㎡
	単　　価		㎡			
	＊＊＊　Ｓ単－ 50号　＊＊＊					
	輸送費(鋼橋)		式		1.000 式	当たり算出

事業名	広域営農団地農道整備事業　徳島東部３期地区
工事名	Ｒ７徳耕　広域　徳島東部３期　１の５工区路床工事

コード	名　称	数　量	単位	単　価	金　額	備　考
	輸送費(鋼橋) トラス・アーチ・ラーメン,28,6.075,,			基本給時間:8.0 深夜時間:0.0	超勤時間:0.0 週休:月単位	
	1)橋種 2)運搬距離(km)	トラス・アーチ・ラーメン 28		時間的制約:なし 夜間制約作業時間:0.0	制約作業時間:0.0	
	3)運搬質量(ｔ) 4)その他の場合の輸送単価(円／ｔ)	6.075				
	5)橋種(その他の場合)					
	輸送費 (鋼橋)	1.000	ton			
	合　計					算出数量 1.000 式
	単　価					
	＊＊＊　Ｓ単－ 51号　＊＊＊					
	鋼橋用本締め工		本		1.000 日	当たり算出
	鋼橋用本締め工 624本,発動発電機又は商用電源			基本給時間:8.0 深夜時間:0.0	超勤時間:0.0 週休:月単位	
	1)使用ボルト本数(本) 2)使用電力区分	624.000本 発動発電機又は商用電源		時間的制約:なし 夜間制約作業時間:0.0	制約作業時間:0.0	
	橋りょう世話役	1.000	人			
	橋りょう特殊工	5.000	人			
	諸雑費	0.040				
	合　計					算出数量 260.000 本
	単　価		本			

事業名	広域営農団地農道整備事業　徳島東部３期地区
工事名	Ｒ７徳耕　広域　徳島東部３期　１の５工区路床工事

コード	名　称	数　量	単位	単　価	金　額	備　考
	＊＊＊　X単－ 1号　＊＊＊					
	鋼橋用副資材費		式		1.000 式	当たり算出
	鋼橋用副資材費			基本給時間:8.0 深夜時間:0.0	超勤時間:0.0 週休:補正なし	
	1)補助材料区分 2)製作副資材対象質量(kg/式)	5,654.000kg		時間的制約:なし 夜間制約作業時間:0.0	制約作業時間:0.0	
	製作副資材 溶接材料込み	5.654	ton			
	合　計					算出数量 1.000 式
	単　価		式			
	＊＊＊　X単－ 2号　＊＊＊					
	鋼橋用副資材費		式		1.000 式	当たり算出
	鋼橋用副資材費			基本給時間:8.0 深夜時間:0.0	超勤時間:0.0 週休:補正なし	
	1)補助材料区分 2)製作副資材対象質量(kg/式)	2,231.000kg		時間的制約:なし 夜間制約作業時間:0.0	制約作業時間:0.0	
	製作副資材 溶接材料込み	2.231	ton			
	合　計					算出数量 1.000 式
	単　価		式			

事業名	広域営農団地農道整備事業　徳島東部３期地区
工事名	Ｒ７徳耕　広域　徳島東部３期　１の５工区路床工事

コード	名　称（規　格）	数　量	単位	単　価	金　額	備　考
	＊＊＊　Ｔ単－ 1号　＊＊＊					
	素地調整		㎡		100.000 ㎡	当たり算出
	工場塗装　製品ブラスト					
	橋りょう塗装工	6.300	人			Ｓ単　1号
	雑品	0.090				
	合　計					算出数量 100.000 ㎡
	単　価		㎡			
	＊＊＊　Ｔ単－ 2号　＊＊＊					
	工場塗装工		㎡		100.000 ㎡	当たり算出
	無機ジンク					
	ジンクリッチプライマー 無機系,,	60.000	kg			Ｓ単　5号
	希釈用シンナー ,,	60.000	kg			Ｓ単　6号
	橋りょう塗装工	1.400	人			Ｓ単　1号
	合　計					算出数量 100.000 ㎡
	単　価		㎡			
	＊＊＊　Ｔ単－ 3号　＊＊＊					

事業名	広域営農団地農道整備事業　徳島東部３期地区
工事名	Ｒ７徳耕　広域　徳島東部３期　１の５工区路床工事

コード	名　称（規　格）	数　量	単位	単　価	金　額	備　考
	上部工架設		ton		10.000 ton	当たり算出
	橋りょう世話役	2.600	人			Ｓ単　2号
	橋りょう特殊工	13.000	人			Ｓ単　3号
	普通作業員	5.200	人			Ｓ単　4号
	合　計					算出数量 10.000 ton
	単　価		ton			
	＊＊＊　Ｔ単－ 4号　＊＊＊					
	現場溶接工		m		1.000 m	当たり算出
	橋りょう世話役	0.040	人			[1] Ｓ単　2号
	橋りょう特殊工	0.160	人			[2] Ｓ単　3号
	雑品 集計対象任意指定用 集計対象明細：([1]+[2])	0.140				
	合　計					算出数量 1.000 m
	単　価		m			
	＊＊＊　Ｔ単－ 5号　＊＊＊					

事業名	広域営農団地農道整備事業　徳島東部３期地区
工事名	Ｒ７徳耕　広域　徳島東部３期　１の５工区路床工事

コード	名　称（規　格）	数　量	単位	単　価	金　額	備　考
	ピンテール処理		本		100.000 本	当たり算出
	橋りょう特殊工	0.093	人			Ｓ単　3号
	雑品	0.250				
	合　計					算出数量 100.000 本
	単　価		本			
	＊＊＊　Ｔ単－ 6号　＊＊＊					
	現場塗装　F-11		㎡		100.000 ㎡	当たり算出
	現場塗装 F-11,,	1.000	㎡			Ｓ単　9号
	合　計					算出数量 100.000 ㎡
	単　価		㎡			
	＊＊＊　Ｔ単－ 7号　＊＊＊					
	仮設ボルト・ドリフトピン損料		供用日		1.000 供用日	当たり算出
	仮締ボルト損料 100本当,,	63.560	本			Ｓ単　14号

事業名	広域営農団地農道整備事業　徳島東部３期地区
工事名	Ｒ７徳耕　広域　徳島東部３期　１の５工区路床工事

コード	名　称（規　格）	数　量	単位	単　価	金　額	備　考
	ドリフトピン損料 100本当,,	31.780	本			Ｓ単　15号
	合　　計					算出数量 1.000 供用日
	単　　価		供用日			
	＊＊＊　Ｔ単－ 8号　＊＊＊					
	現場塗装　F-12		㎡		100.000 ㎡	当たり算出
	現場塗装 F-12,,	1.000	㎡			Ｓ単　10号
	合　　計					算出数量 100.000 ㎡
	単　　価		㎡			
	＊＊＊　Ｔ単－ 9号　＊＊＊					
	現場塗装　F-13		㎡		100.000 ㎡	当たり算出
	現場塗装 F-13,,	1.000	㎡			Ｓ単　11号
	合　　計					算出数量 100.000 ㎡
	単　　価		㎡			

事業名	広域営農団地農道整備事業　徳島東部３期地区
工事名	Ｒ７徳耕　広域　徳島東部３期　１の５工区路床工事

コード	名　称（規　格）	数　量	単位	単　価	金　額	備　考
	＊＊＊　Ｔ単－ 10号　＊＊＊					
	現場ブラスト		㎡		15.000 ㎡	当たり算出
	現場ブラスト ,,	1.000	㎡			Ｓ単　12号
	合　　計					算出数量 15.000 ㎡
	単　　価		㎡			

事業名	広域営農団地農道整備事業　徳島東部３期地区
工事名	Ｒ７徳耕　広域　徳島東部３期　１の５工区路床工事

コード	名　称（規　格）	数　量	単位	単　価	金　額	備　考
K16141	スクラップ ヘビーＨ１		kg	31		Ｓ単　20号
K16281	製作副資材 溶接材料込み		ton	18,200		Ｘ単　1号
K78142	ジンクリッチペイント 無機系		kg	1,770		Ｓ単　47号
K78351	エポキシ樹脂系塗料 下塗用（赤さび色、グレー又はねずみ色）		kg	1,500		Ｓ単　47号
K78375	変性エポキシ樹脂塗料 内面用		kg	1,530		Ｓ単　48号
K78533	ふっ素樹脂塗料 中塗用〔淡彩色〕		kg	1,740		Ｓ単　47号
K78536	ふっ素樹脂塗料 上塗用〔淡彩色〕		kg	5,640		Ｓ単　47号
K78593	シンナー ジンクリッチプライマー用〔無機〕		kg	802		Ｓ単　47号
K78598	シンナー エポキシ樹脂塗料用		kg	749		Ｓ単　47号
K78605	シンナー ふっ素樹脂塗料用（上塗り用）		kg	829		Ｓ単　47号
K78614	シンナー ふっ素樹脂塗料用（中塗り用）		kg	738		Ｓ単　47号
K96001	溶接構造用圧延鋼板 PL-12　SMA490AW		kg	243		Ｓ単　24号
K96002	溶接構造用圧延鋼板 PL-22　SMA490BW		kg	246		Ｓ単　25号
K96003	溶接構造用圧延鋼板 PL-25　SMA490BW		kg	250		Ｓ単　26号
K96004	溶接構造用圧延鋼板 PL-28　SMA490BW		kg	250		Ｓ単　27号
K96005	溶接構造用圧延鋼板 PL-10　SM400A		kg	205		Ｓ単　36号
K96006	溶接構造用圧延鋼板 PL-9　SMA400AW		kg	238		Ｓ単　33号
K96007	溶接構造用圧延鋼板 PL-12　SMA400AW		kg	238		Ｓ単　20号

事業名	広域営農団地農道整備事業　徳島東部３期地区
工事名	Ｒ７徳耕　広域　徳島東部３期　１の５工区路床工事

コード	名　称（規　格）	数　量	単位	単　価	金　額	備　考
K96008	溶接構造用圧延鋼板 PL-16　SMA400AW		kg	238		Ｓ単　34号
K96009	溶接構造用圧延鋼板 PL-19　SMA400AW		kg	238		Ｓ単　35号
K96010	溶接構造用圧延鋼板 PL-22　SMA400AW		kg	238		Ｓ単　21号
K96011	溶接構造用圧延鋼板 PL-25　SMA400AW		kg	238		Ｓ単　22号
K96012	溶接構造用圧延鋼板 PL-28　SMA400AW		kg	238		Ｓ単　23号
K96013	溶接構造用圧延鋼板 PL-45 SMA400CW		kg	259		Ｓ単　37号
K96014	溶接構造用圧延鋼板 PL-95 SMA400CW		kg	267		Ｓ単　38号
K96015	溶接構造用圧延鋼板 PL-100 SMA400CW		kg	267		Ｓ単　39号
K96016	溶接構造用平鋼 FB-50*6　SMA400AW		kg	228		Ｓ単　42号
K96017	一般構造用平鋼 FB-25*9　SS400		kg	146		Ｓ単　40号
K96018	一般構造用平鋼 FB-50*6　SS400		kg	140		Ｓ単　41号
K96019	溶接構造用H型鋼 H-588*300　SMA400AW		kg	162		Ｓ単　28号
K96020	溶接構造用鋼管 SMA490AW　PIPE-φ500*12		kg	1,042		Ｓ単　29号
K96021	溶接構造用鋼管 SMA490AW　PIPE-φ500*14		kg	1,042		Ｓ単　30号
K96022	一般構造用鋼管 STK490　PIPE-φ500*12		kg	273		Ｓ単　31号
K96023	一般構造用鋼管 STK490　PIPE-φ500*14		kg	273		Ｓ単　32号
K96024	摩擦接合用高力ボルト S10TW　M22*90		組	295		Ｓ単　43号
K96025	摩擦接合用高力ボルト S10TW　M22*85		組	287		Ｓ単　44号

事業名	広域営農団地農道整備事業　徳島東部３期地区
工事名	Ｒ７徳耕　広域　徳島東部３期　１の５工区路床工事

コード	名　称（規　格）	数　量	単位	単　価	金　額	備　考
K96026	摩擦接合用高力ボルト S10TW　M22*75		組	272		Ｓ単　45号
P96001	現場溶接部検査 超音波探査　t＜30		m	8,200		Ｓ単　16号
P96002	ジンクリッチプライマー 無機系		kg	1,560		Ｓ単　5号
P96003	希釈用シンナー		kg	802		Ｓ単　6号
P96004	架設工具損料		供用日	10,300		Ｓ単　13号
P96005	仮締ボルト損料 100本当		本	53		Ｓ単　14号
P96006	ドリフトピン損料 100本当		本	120		Ｓ単　15号
P96007	スラブアンカー曲げ加工		箇所	1,250		Ｓ単　7号
P96008	スタッドジベル取付 材工共		本	3,550		Ｓ単　8号
P96009	現場塗装 F-11		㎡	2,180,000		Ｓ単　9号
P96010	現場塗装 F-12		㎡	1,390,000		Ｓ単　10号
P96011	現場塗装 F-13		㎡	1,240,000		Ｓ単　11号
P96012	現場ブラスト		㎡	381,000		Ｓ単　12号

数 量 総 括 表

工　種	名　称	規　格	規　格	単 位	数　量	備　考
製作工						
	製　作　工	橋桁等		式	1.0	
資材費						
	鋼　板	SMA490AW	PL-12	ton	0.207	大型材片
	鋼　板	SMA490BW	PL-22	ton	0.291	大型材片
	鋼　板	SMA490BW	PL-25	ton	0.174	大型材片
	鋼　板	SMA490BW	PL-28	ton	0.195	大型材片
	鋼　板	SM400A	PL-10	ton	0.156	小型材片
	鋼　板	SMA400AW	PL-9	ton	0.019	小型材片
	鋼　板	SMA400AW	PL-12	ton	0.981	大型 517.2kg 小型 463.6kg
	鋼　板	SMA400AW	PL-16	ton	0.765	小型材片
	鋼　板	SMA400AW	PL-19	ton	0.158	小型材片
	鋼　板	SMA400AW	PL-22	ton	0.224	大型材片
	鋼　板	SMA400AW	PL-25	ton	0.608	大型材片
	鋼　板	SMA400AW	PL-28	ton	0.804	大型材片
	鋼　板	SMA400CW	PL-45	ton	0.018	小型材片
	鋼　板	SMA400CW	PL-95	ton	0.402	小型材片
	鋼　板	SMA400CW	PL-100	ton	0.210	小型材片
	平　鋼	SMA400AW	FB-50*6	ton	0.027	小型材片
	平　鋼	SS400	FB-25*9	ton	0.006	小型材片
	平　鋼	SS400	FB50*6	ton	0.006	小型材片
	H　型　鋼	SMA400AW	H-588*300	ton	2.337	大型材片
	鋼　管	SMA490AW	PIPE-500*12	ton	0.078	大型材片
	鋼　管	SMA490AW	PIPE-500*14	ton	0.091	大型材片
	鋼　管	STK490	PIPE-500*12	ton	0.059	大型材片
	鋼　管	STK490	PIPE-500*14	ton	0.069	大型材片
	摩擦接合用 高力ボルト	耐候性S10T	M22×90	組	192.0	
	摩擦接合用 高力ボルト	耐候性S10T	M22×85	組	192.0	
	摩擦接合用 高力ボルト	耐候性S10T	M22×75	組	240.0	

	副　資　材　費			ton	7.885	
工場塗装工						
	素　地　調　整	製品ブラスト		m2	105.2	
	工 場 塗 装 工	C-5	エポキシ 樹脂塗料	m2	5.9	
	工 場 塗 装 工	D-5	変性エポキシ 樹脂塗料	m2	16.0	
	工 場 塗 装 工	F-11	ジンクリッチ ペイント	m2	8.1	
	工 場 塗 装 工	無機ジンク	30μ	m2	0.9	
各点桁輸送・ 現場取卸工						
	上 部 工 輸 送			ton	6.075	
	現　場　取　卸	橋桁		ton	6.075	
上部工架設工						
	上 部 工 架 設			ton	6.075	
現場溶接工						
	現　場　溶　接	6mm以下		m	28.9	
本締工						
	本　　締　　工			本	624.0	
	ピンテール処理 工			本	72.0	
架設用機械設備・ 工具の供用日数						
	架設用クレーン	ﾗﾌﾃﾚｰﾝｸﾚｰﾝ 25t	排対型(２次)	日	9.0	
	架 設 工 具 損 料			日	14.0	
	仮締ボルト・ド リフトピン損料			日	14.0	
スラブアンカー 現地加工・スタッド工						
	スラブアンカー 曲　げ　加　工			箇所	16.0	
	スタッドジベル 取　　付			本	312.00	
現場塗装工						
	現 場 塗 装 工	F-11	0～50m2	m2	1.60	
	現 場 塗 装 工	F-12	0～50m2	m2	7.10	
	現 場 塗 装 工	F-13	0～50m2	m2	0.30	
	現 場 ブ ラ ス ト			m2	9.0	
仮設工						
	単 管 足 場 工			掛m2	248.0	
現場溶接部検査						
	現場溶接部検査	超音波探査	t＜30	m	3.2	

§4. 格 点 桁 工

4.1. 格点桁工集計表

（1）. 工数算定要素集計表

集計要素					単位	本体	小型材片数・小型材片重量を集計する物		排水装置	伸縮装置・他	合計
							落橋防止	仮設用補強材			
本体及び本体と同様に集計する付属物	下記以外	大型材片	材片数		個	44					44
			材片重量	*1	kg	4,448					4,448
		小型材片	材片数		個	133	－	－			133
			材片重量	*2	kg	1,627	－	－	－		1,627
		部材数		*5	個	13					13
	対傾構	加工鋼重		*3	kg	－					－
		部材数	形鋼トラス構造	*6	個	－					－
			鋼板トラス構造	*7	個	－					－
	横構	加工鋼重		*4	kg	－					－
		部材数	形鋼構造	*8	個	－					－
			鋼板構造	*9	個	－					－
	その他加工重量			*10	kg	－				－	－
	加工鋼重		*1+*2+*3+*4+*10	計	kg	6,075	－	－	－	－	6,075
			内570材加工鋼重		kg	－	－	－	－	－	－
	部材数		*5+*6+*7+*8+*9	計	個	13					13
	板継溶接延長				m	330					330
	大型材T継溶接延長				m	136					136
構造要素	ブロック長				m	12.170					
	主桁間隔				m	2.000 ～ 3.015					
	主桁高				m	0.588					

※本体数量は、「4.2.本体数量」を参照。

（２）.ボルト本数

			本体				合　計
TCB	S10TW	M22 x 90	192				192
		M22 x 85	192				192
		M22 x 75	240				240
		小　計	624				624
	S10T	M22 x 90	－				－
		M22 x 80	－				－
		小　計	－				－
スタッドジベル	SS400	φ22 x 150	312				312
		小　計	312				312
総　合　計			936				936

（３）.塗装面積集計

項　目		本体				合　計
ブラスト面積		105.2				105.2
工場塗装	外面塗装　(C-5相当)	5.9				5.9
	内面塗装　(D-5相当)	16.0				16.0
	無機ジンクリッチペイント (75μm)	8.1				8.1
	無機ジンクリッチペイント (30μm)	0.9				0.9
現場塗装	外面塗装　(F-11相当)　添接部	1.5				1.5
	〃　〃　ボルト部	0.1				0.1
	内面塗装　(F-12相当)	7.1				7.1
	外面塗装　(F-13)	0.3				0.3
	内面塗装　(F-14)	－				－
	有機ジンクリッチペイント	－				－

（５）．塗装仕様

C-5相当　　:工場塗装　　一般外面用

工程		塗料名	色	標準使用量 g/m2	目標膜厚 (μm/回)	塗装方法	塗装間隔
製作工場	素地調整	ﾌﾞﾗｽﾄ処理　ISO　Sa2 1/2					4時間以内
	下塗	無機ｼﾞﾝｸﾘｯﾁﾍﾟｲﾝﾄ	ｸﾞﾚｰ	600	75	ｽﾌﾟﾚｰ	2日～10日
	ﾐｽﾄｺｰﾄ	エポキシ樹脂塗料下塗	ﾀﾞｰｸﾌﾞﾗｳﾝ	160	―	ｽﾌﾟﾚｰ	1日～10日
	下塗	エポキシ樹脂塗料下塗	赤さび	540	120	ｽﾌﾟﾚｰ	1日～10日
	中塗	ﾌｯ素樹脂塗料用中塗	指定色(淡目)	170	30	ｽﾌﾟﾚｰ	1日～10日
	上塗	ﾌｯ素樹脂塗料上塗	指定色	140	25	ｽﾌﾟﾚｰ	

D-5相当　　:工場塗装　　一般内面用

工程		塗料名	色	標準使用量 g/m2	目標膜厚 (μm/回)	塗装方法	塗装間隔
製作工場	素地調整	ﾌﾞﾗｽﾄ処理　ISO　Sa2 1/2					4時間以内
	下塗1層	無機ｼﾞﾝｸﾘｯﾁﾍﾟｲﾝﾄ	ｸﾞﾚｰ	300	30	ｽﾌﾟﾚｰ	2日～10日
	ﾐｽﾄｺｰﾄ	変性エポキシ樹脂塗料内面用	黒･ﾌﾞﾗｳﾝ	160	―	ｽﾌﾟﾚｰ	1日～10日
	下塗2層	変性エポキシ樹脂塗料内面用	N-7.0	410	120	ｽﾌﾟﾚｰ	1日～10日
	下塗3層	変性エポキシ樹脂塗料内面用	黒･ﾌﾞﾗｳﾝ	410	120	ｽﾌﾟﾚｰ	

F-11相当(C-5系)　　:工場・現場塗装　　高力ﾎﾞﾙﾄ連結部

工程		塗料名	色	標準使用量 g/m2	目標膜厚 (μm/回)	塗装方法	塗装間隔
製作工場	素地調整	ﾌﾞﾗｽﾄ処理　ISO　Sa2 1/2					4時間以内
	下塗	無機ｼﾞﾝｸﾘｯﾁﾍﾟｲﾝﾄ	ｸﾞﾚｰ	600	75	ｽﾌﾟﾚｰ	12ヶ月以内
現場塗装	素地調整	動力工具処理　ISO　Ｓｔ 3					4時間以内
	ﾐｽｺｰﾄ	変性エポキシ樹脂塗料下塗	赤さび	160	―	ｽﾌﾟﾚｰ	1日～10日
				130	―	はけ	
	下塗	超厚膜エポキシ樹脂塗料	ｸﾞﾚｰ/ﾗｲﾄｸﾞﾚｰ	1100	300	ｽﾌﾟﾚｰ	1日～10日
				各500(2回)	300	はけ	
	中塗	ﾌｯ素樹脂塗料用中塗	指定色(淡目)	170	30	ｽﾌﾟﾚｰ	1日～10日
				140	30	はけ	
	上塗	ﾌｯ素樹脂塗料上塗	指定色	140	25	ｽﾌﾟﾚｰ	
				120	25	はけ	

※高力ボルト摩擦接合面は、上記工程の「製作工場-下塗（無機ｼﾞﾝｸﾘｯﾁﾍﾟｲﾝﾄ）」までとする。
※防せい処理ボルトを使用しない場合は、高力ボルト頭部に素地調整後、有機ジンクリッチペイント240g/m2×2回（はけ塗り、塗装間隔は1日～10日）を塗装した後、添接板も含め、ミストコートから塗装する。

※下塗色は参考であり、メーカーにより異なるため確認のこと。

F-12相当(D-5系)　　:工場・現場塗装　　高力ﾎﾞﾙﾄ連結部

工程		塗料名	色	標準使用量 g/m2	目標膜厚 (μm/回)	塗装方法	塗装間隔
製作工場	素地調整	ﾌﾞﾗｽﾄ処理　ISO　Sa2 1/2					4時間以内
	下塗	無機ｼﾞﾝｸﾘｯﾁﾍﾟｲﾝﾄ	ｸﾞﾚｰ	600	75	ｽﾌﾟﾚｰ	
現場塗装	素地調整	動力工具処理 ISO St3					4時間以内
	ﾐｽｺｰﾄ	変性ｴﾎﾟｷｼ樹脂塗料下塗	黒	160	―	ｽﾌﾟﾚｰ	1日～10日
				130	―	はけ	
	下塗	超厚膜形ｴﾎﾟｷｼ樹脂塗料	ｸﾞﾚｰ/ﾗｲﾄｸﾞﾚｰ	1100	300	ｽﾌﾟﾚｰ	1日～10日
				各500(2回)	300	はけ	

※高力ボルト摩擦接合面は、上記工程の「製作工場-下塗（無機ｼﾞﾝｸﾘｯﾁﾍﾟｲﾝﾄ）」までとする。

F-13仕様(C-5系)　　:現場塗装　　溶接部

工程		塗料名	色	標準使用量 g/m2	目標膜厚 (μm/回)	塗装方法	塗装間隔
現場塗装	素地調整	ﾌﾞﾗｽﾄ処理 ISO Sa2 1/2					4時間以内
	下塗	有機ｼﾞﾝｸﾘｯﾁﾍﾟｲﾝﾄ	ｸﾞﾚｰ	600	75	ｽﾌﾟﾚｰ	1～10日
				各300(2回)	75	はけ	
	下塗	変性ｴﾎﾟｷｼ樹脂塗料下塗	黒	240	60	ｽﾌﾟﾚｰ	1～10日
				200	60	はけ	
	下塗	変性ｴﾎﾟｷｼ樹脂塗料下塗	赤さび	240	60	ｽﾌﾟﾚｰ	1～10日
				200	60	はけ	
	中塗	ﾌｯ素樹脂塗料用中塗	指定色(淡目)	170	30	ｽﾌﾟﾚｰ	1～10日
				140	30	はけ	
	上塗	ﾌｯ素樹脂塗料上塗	指定色	140	25	ｽﾌﾟﾚｰ	
				120	25	はけ	

F-14仕様(D-5系)　　:現場塗装　　溶接部

工程		塗料名	色	標準使用量 g/m2	目標膜厚 (μm/回)	塗装方法	塗装間隔
現場塗装	素地調整	ﾌﾞﾗｽﾄ処理 ISO Sa2 1/2					4時間以内
	下塗	有機ｼﾞﾝｸﾘｯﾁﾍﾟｲﾝﾄ	ｸﾞﾚｰ	600	75	ｽﾌﾟﾚｰ	1～10日
				各300(2回)	75	はけ	
	下塗	超膜厚形ｴﾎﾟｷｼ樹脂塗料	ｸﾞﾚｰ/ﾗｲﾄｸﾞﾚｰ	1100	300	ｽﾌﾟﾚｰ	1～10日
				各500(2回)	300	はけ	

無機ジンクリッチペイント（30μm）　:工場塗装　　ソールプレート部

工程		塗料名	色	標準使用量 g/m2	目標膜厚 (μm/回)	塗装方法	塗装間隔
製作工場	素地調整	ﾌﾞﾗｽﾄ処理　ISO　Sa2 1/2					4時間以内
	下塗	無機ｼﾞﾝｸﾘｯﾁﾍﾟｲﾝﾄ	ｸﾞﾚｰ	300	30	ｽﾌﾟﾚｰ	2日～10日

※塗装色はメーカーにより若干違いがある。上表の記載は参考であり、都度メーカーに確認のこと。

4.2.　本体数量

(1).　格点桁工本体数量総括表

1).　積算用数量総括表

項　　目	単位	主桁	横桁	縦桁	支柱材	水平材	杭頭ブロック		合　計
大型材片数	個	18	25	1	－	－	－		44
大型材片重量	kg	2,587	1,625	236	－	－	－		4,448
小型材片数	個	86	20	27	－	－	－		133
小型材片重量	kg	1,188	172	267	－	－	－		1,627
その他重量	kg	－	－	－	－	－	－		－
加工重量	kg	3,775	1,797	503	－	－	－		6,075
内570K鋼重量	kg	－	－	－	－	－	－		－
板継溶接延長	m	58	227	45	－	－	－		330
Ｔ継溶接延長	m	27	90	19	－	－	－		136
部　材　数	個	11	3	5	－	－	－		19
形鋼トラス構造	個	－	－	－	－	－	－		－
鋼板トラス構造	個	－	－	－	－	－	－		－
合計部材数	個	11	3	5	－	－	－		19

2). 数量総括表 【kg】

			主桁	横桁	縦桁	支柱材	水平材	杭頭ブロック		合　計
PL	SMA490BW	28		195						195
		25		174						174
		22		291						291
	SMA490AW	16		-						-
		12		207						207
		9		-						-
		小　計	-	867	-	-	-	-	-	867
	SMA400CW	100	140		70					210
		95	268		134					402
		85		-						-
		55		-						-
		45	12		6					18
	SMA400AW	28	533	-	271					804
		25	366	-	242					608
		22	112	-	112					224
		19	120		38					158
		16	446	96	223					765
		12	584	52	345					981
		9	12	-	7					19
		小　計	2,593	148	1,448	-	-	-	-	4,189
	SM490B	32				-				-
	SM490A	25				-				-
		19					-			-
		16					-			-
		12					-			-
		小　計	-	-	-	-	-	-	-	-
	SM400A	12				-				-
		10	104		52					156
		小　計	104	-	52	-	-	-	-	156
	鋼　板　合　計		2,697	1,015	1,500	-	-	-	-	5,212
H	SMA400AW	588 x 300 x 12	1,266	461	610					2,337
		小　計	1,266	461	610	-	-	-	-	2,337
	SM490A	700 x 300 x 13				-	-			-
		小　計	-	-	-	-	-	-	-	-
	H 形 鋼 合 計		1,266	461	610	-	-	-	-	2,337

【kg】

			主桁	横桁	縦桁	支柱材	水平材	杭頭ブロック		合　計
FB	SMA400AW	50 x 6	12	9	6					27
		小　計	12	9	6	－	－	－		27
	SS400	25 x 9		6		－				6
		50 x 6	2	2	2					6
		小　計	2	8	2	－	－	－		12
	平　鋼　合　計		14	17	8	－	－	－		39
P	SMA490AW	500 x 14		91						91
		500 x 12		78						78
		小　計	－	169	－	－	－	－		169
	STK490	500 x 14		69						69
		500 x 12		59		－				59
		小　計	－	128	－	－	－	－		128
	鋼　管　合　計		－	297	－	－	－	－		297
TC	S10TW	M22	260	104	260					624
		小　計	260	104	260	－	－	－		624
	S10T	M22					－			－
		小　計	－	－	－	－	－	－		－
	高　力　ボ　ル　ト　合　計		260	104	260	－	－	－		624
ST	SS400	φ22	75	52	36					163
		小　計	75	52	36	－	－	－		163
	ス　タ　ッ　ド　ジ　ベ　ル　合　計		75	52	36	－	－	－		163
総　合　計			4,312	1,946	2,414	－	－	－		8,672

3). ボルト本数総括表 【個】

			主桁	横桁	縦桁	支柱材	水平材	杭頭ブロック		合　計
TC	S10TW	M22 x 90	80	32	80	-	-	-		192
		M22 x 85	80	32	80	-	-	-		192
		M22 x 75	100	40	100	-	-	-		240
		小　計	260	104	260	-	-	-		624
	S10T	M22 x 90					-			-
		M22 x 80					-			-
		小　計	-	-	-	-	-	-		-
ST	SS400	φ22 x 150	144	99	69					312
		小　計	144	99	69	-	-			312
合　計			404	203	329	-	-	-		936

5). 塗装面積集計表 【m^2】

項　　目		主桁	横桁	縦桁	支柱材	水平材	杭頭ブロック		合　計
B：一般部塗装面積	外面塗装	5.17	1.02	－					6.2
C：	内面塗装	9.65	－	8.79					18.4
F：添接部塗装面積	外面塗装	0.28	－	－					0.3
G：	内面塗装	0.40	1.34	0.67					2.4
J：	無機ジンク	－	－	－					
H：ボルト塗装面積	外面塗装	0.04	－	－					0.1
I：	内面塗装	0.16	0.38	0.19					0.7
L：	有機ジンク	－	－	－					
D：溶接部塗装面積	外面塗装	－	0.34	－					0.3
E：	内面塗装	－	－	－					
M：桁上部塗装面積	外面塗装	1.23	－	－					1.2
N：	内面塗装	2.02	－	1.98					4.0
K：ソールプレート部面積	無機ジンク	0.63	－	0.30					0.9
A：　ブラスト面積		49.75	24.68	30.79					105.2
工場塗装	外面塗装(C-5相当)	(一般部塗装面積－添接部面積)							5.9
	内面塗装(D-5相当)	(一般部塗装面積－添接部面積)							16.0
	無機ジンク（75μm）	(添接部面積×3)							8.1
	無機ジンク（30μm）	(ソールプレート部)							0.9
現場塗装	外面塗装(F-11相当)	(添接部面積＋桁上部面積)							1.5
	〃	(ボルト面積)							0.1
	内面塗装(F-12相当)	(添接部面積＋ボルト面積＋桁上部面積)							7.1
	外面塗装(F-13)								0.3
	内面塗装(F-14)								－
	有機ジンクリッチペイント								－

【電算記号】

A = ブラスト面積
B = 一般部外面塗装（工場）
C = 一般部内面塗装（工場）
D = 一般部外面塗装（現場）
E = 一般部内面塗装（現場）
F = 添接部外面（現場）
G = 添接部内面（現場）
H = ボルト外面（現場）
I = ボルト内面（現場）
J = 添接部無機ジンクリッチペイント（工場）
K = 無機ジンクリッチペイント30μm（工場）
L = 有機ジンクリッチペイント（現場）
M = 桁上部外面塗装（現場）
N = 桁上部内面塗装（現場）

名称	桁詳細	形状	断面	規格	個数	個重量(kg)	重量(kg)	材片区分
BG1 BC1-BC2	主桁	H	588×300	SMA400AW	1	490.000	490	大型
BG1 BC1-BC2	主桁	FB	50×6	SMA400AW	1	0.779	1	小重
BG1 BC1-BC2	主桁	FB	50×6	SMA400AW	1	0.743	1	小重
BG1 BC1-BC2	主桁	PL	9	SMA400AW	6	0.848	5	小重
BG1 BC1-BC2	主桁	PL	25	SMA400AW	1	180.000	180	大型
BG1 BC1-BC2	主桁	PL	12	SMA400AW	1	102.000	102	大型
BG1 BC1-BC2	主桁	PL	28	SMA400AW	1	266.000	266	大型
BG1 BC1-BC2	主桁	PL	19	SMA400AW	4	9.510	38	小型
BG1 BC1-BC2	主桁	PL	95	SMA400CW	1	134.000	134	小型
BG1 BC1-BC2	主桁	PL	16	SMA400AW	2	13.600	27	小型
BG1 BC1-BC2	主桁	PL	45	SMA400CW	1	5.960	6	小型
BG1 BC1-BC2	主桁	PL	12	SMA400AW	4	3.820	15	小型
BG1 BC1-BC2	主桁	PL	12	SMA400AW	2	7.670	15	小型
BG1 BC1-BC2	主桁	PL	100	SMA400CW	1	69.900	70	小型
BG1 BC1-BC2	主桁	PL	19	SMA400AW	1	21.500	22	小型
BG1 BC1-BC2	主桁	PL	12	SMA400AW	1	25.000	25	大型
BG1 BC1-BC2	主桁	PL	22	SMA400AW	1	27.500	28	大型
BG1 BC1-BC2	主桁	PL	12	SMA400AW	1	27.900	28	大型
BG1 BC1-BC2	主桁	PL	22	SMA400AW	1	27.500	28	大型
BG1 BC1-BC2	主桁	FB	50×6	SMA400AW	2	0.743	1	小重
BG1 BC1-BC2	主桁	FB	50×6	SS400	1	1.130	1	小重
BG1 BC2-BC3	主桁	H	588×300	SMA400AW	1	353.000	353	大型
BG1 BC2-BC3	主桁	FB	50×6	SMA400AW	4	0.779	3	小重
BG1 BC2-BC3	主桁	PL	9	SMA400AW	2	0.848	2	小重
BG3 BC1-BC2	主桁	H	588×300	SMA400AW	1	258.000	258	大型
BG3 BC1-BC2	主桁	FB	50×6	SMA400AW	1	0.779	1	小重
BG3 BC1-BC2	主桁	FB	50×6	SMA400AW	1	0.743	1	小重
BG3 BC1-BC2	主桁	PL	9	SMA400AW	3	0.848	3	小重
BG3 BC1-BC2	主桁	PL	25	SMA400AW	1	186.000	186	大型
BG3 BC1-BC2	主桁	PL	12	SMA400AW	1	102.000	102	大型
BG3 BC1-BC2	主桁	PL	28	SMA400AW	1	267.000	267	大型
BG3 BC1-BC2	主桁	PL	19	SMA400AW	4	9.510	38	小型
BG3 BC1-BC2	主桁	PL	95	SMA400CW	1	134.000	134	小型
BG3 BC1-BC2	主桁	PL	16	SMA400AW	2	13.600	27	小型
BG3 BC1-BC2	主桁	PL	45	SMA400CW	1	5.960	6	小型
BG3 BC1-BC2	主桁	PL	12	SMA400AW	4	3.820	15	小型
BG3 BC1-BC2	主桁	PL	12	SMA400AW	2	7.670	15	小型
BG3 BC1-BC2	主桁	PL	100	SMA400CW	1	69.900	70	小型
BG3 BC1-BC2	主桁	PL	19	SMA400AW	1	21.500	22	小型
BG3 BC1-BC2	主桁	PL	12	SMA400AW	1	25.000	25	大型
BG3 BC1-BC2	主桁	PL	22	SMA400AW	1	27.600	28	大型
BG3 BC1-BC2	主桁	PL	12	SMA400AW	1	27.700	28	大型
BG3 BC1-BC2	主桁	PL	22	SMA400AW	1	27.600	28	大型
BG3 BC1-BC2	主桁	FB	50×6	SMA400AW	2	0.743	1	小重
BG3 BC1-BC2	主桁	FB	50×6	SS400	1	1.130	1	小重
BG3 BC2-BC3	主桁	H	588×300	SMA400AW	1	165.000	165	大型
BG3 BC2-BC3	主桁	FB	50×6	SMA400AW	4	0.779	3	小重

BG3 BC2-BC3	主桁	PL	9	SMA400AW	2	0.848	2	小重
BG1-J	主桁	PL	10	SM400A	2	12.800	26	小型
BG1-J	主桁	PL	16	SMA400AW	4	8.450	34	小型
BG1-J	主桁	PL	12	SMA400AW	4	13.300	53	小型
BG1-J	主桁	PL	16	SMA400AW	8	8.020	64	小型
BG1-J塗装	主桁	PL	10	SM400A	2	12.800	26	小型
BG1-J塗装	主桁	PL	16	SMA400AW	4	8.450	34	小型
BG1-J塗装	主桁	PL	12	SMA400AW	4	13.300	53	小型
BG1-J塗装	主桁	PL	16	SMA400AW	8	8.020	64	小型
BG3-J	主桁	PL	10	SM400A	2	12.800	26	小型
BG3-J	主桁	PL	16	SMA400AW	4	8.450	34	小型
BG3-J	主桁	PL	12	SMA400AW	4	13.300	53	小型
BG3-J	主桁	PL	16	SMA400AW	8	8.020	64	小型
BG3-J塗装	主桁	PL	10	SM400A	2	12.800	26	小型
BG3-J塗装	主桁	PL	16	SMA400AW	4	8.450	34	小型
BG3-J塗装	主桁	PL	12	SMA400AW	4	13.300	53	小型
BG3-J塗装	主桁	PL	16	SMA400AW	8	8.020	64	小型
BC1-J	横桁	PL	9	SMA400AW	1	10.900	11	小型
BC1-J	横桁	PL	16	SMA400AW	2	8.020	16	小型
BC1-J	横桁	PL	12	SMA400AW	2	13.200	26	小型
BC1-J	横桁	PL	16	SMA400AW	4	8.020	32	小型
BC1-J	横桁	PL	9	SMA400AW	1	10.900	11	小型
BC1-J	横桁	PL	16	SMA400AW	2	8.020	16	小型
BC1-J	横桁	PL	12	SMA400AW	2	13.100	26	小型
BC1-J	横桁	PL	16	SMA400AW	4	8.020	32	小型
BC2	横桁	PL	25	SMA490BW	1	60.400	60	大型
BC2	横桁	PIPE	φ500×14	SMA490AW	1	91.200	91	大型
BC2	横桁	PL	28	SMA490BW	1	67.700	68	大型
BC2	横桁	PIPE	φ500×14	STK490	1	68.600	69	大型
BC2	横桁	FB	25×9	SS400	1	2.580	3	小重
BC2	横桁	H	588×300	SMA400AW	1	73.400	73	大型
BC2	横桁	FB	50×6	SMA400AW	1	0.779	1	小重
BC2	横桁	FB	50×6	SMA400AW	1	0.743	1	小重
BC2	横桁	PL	9	SMA400AW	2	0.848	2	小重
BC2	横桁	H	588×300	SMA400AW	1	85.800	86	大型
BC2	横桁	FB	50×6	SMA400AW	2	0.779	2	小重
BC2	横桁	PL	9	SMA400AW	2	0.848	2	小重
BC2	横桁	PL	25	SMA490BW	1	53.300	53	大型
BC2	横桁	PL	12	SMA490AW	1	30.700	31	大型
BC2	横桁	PL	12	SMA490AW	2	15.200	30	大型
BC2	横桁	PL	28	SMA490BW	1	59.700	60	大型
BC2	横桁	H	588×300	SMA400AW	1	66.000	66	大型
BC2	横桁	FB	50×6	SMA400AW	2	0.743	1	小重
BC2	横桁	PL	9	SMA400AW	2	0.848	2	小重
BC2	横桁	H	588×300	SMA400AW	1	78.500	79	大型
BC2	横桁	FB	50×6	SMA400AW	2	0.779	2	小重
BC2	横桁	PL	9	SMA400AW	2	0.848	2	小重
BC2	横桁	PL	25	SMA490BW	1	60.400	60	大型
BC2	横桁	PIPE	φ500×12	SMA490AW	1	78.100	78	大型

BC2	横桁	PL	28	SMA490BW	1	67.700	68	大型
BC2	横桁	PIPE	φ500×12	STK490	1	58.800	59	大型
BC2	横桁	FB	25×9	SS400	1	2.600	3	小重
BC2	横桁	H	588×300	SMA400AW	1	73.60	74	大型
BC2	横桁	FB	50×6	SMA400AW	1	0.779	1	小重
BC2	横桁	FB	50×6	SMA400AW	1	0.743	1	小重
BC2	横桁	PL	9	SMA400AW	2	0.848	2	小重
BC2	横桁	H	588×300	SMA400AW	1	83.2	83	大型
BC2	横桁	FB	50×6	SMA400AW	2	0.779	2	小重
BC2	横桁	PL	9	SMA400AW	2	0.848	2	小重
BC2	横桁	PL	22	SMA490BW	1	72.7	73	大型
BC2	横桁	PL	12	SMA490AW	1	73.0	73	大型
BC2	横桁	PL	22	SMA490BW	1	72.7	73	大型
BC2	横桁	PL	22	SMA490BW	1	72.7	73	大型
BC2	横桁	PL	12	SMA490AW	1	73	73	大型
BC2	横桁	PL	22	SMA490BW	1	72.7	73	大型
BC2	横桁	FB	50×6	SS400	2	1.13	2	小重
BG2 BC1-BC2	縦桁	H	588×300	SMA400AW	1	374	374	大型
BG2 BC1-BC2	縦桁	FB	50×6	SMA400AW	2	0.743	1	小重
BG2 BC1-BC2	縦桁	PL	9	SMA400AW	6	0.848	5	小重
BG2 BC1-BC2	縦桁	PL	25	SMA400AW	1	242	242	大型
BG2 BC1-BC2	縦桁	PL	12	SMA400AW	1	102	102	大型
BG2 BC1-BC2	縦桁	PL	28	SMA400AW	1	271	271	大型
BG2 BC1-BC2	縦桁	PL	19	SMA400AW	4	9.51	38	小型
BG2 BC1-BC2	縦桁	PL	95	SMA400CW	1	134	134	小型
BG2 BC1-BC2	縦桁	PL	16	SMA400AW	2	13.6	27	小型
BG2 BC1-BC2	縦桁	PL	45	SMA400CW	1	5.96	6	小型
BG2 BC1-BC2	縦桁	PL	12	SMA400AW	4	3.82	15	小型
BG2 BC1-BC2	縦桁	PL	12	SMA400AW	2	7.67	15	小型
BG2 BC1-BC2	縦桁	PL	100	SMA400CW	1	69.9	70	小型
BG2 BC1-BC2	縦桁	PL	12	SMA400AW	2	25	50	大型
BG2 BC1-BC2	縦桁	PL	22	SMA400AW	1	27.6	28	大型
BG2 BC1-BC2	縦桁	PL	12	SMA400AW	1	27.9	28	大型
BG2 BC1-BC2	縦桁	PL	22	SMA400AW	1	27.6	28	大型
BG2 BC1-BC2	縦桁	FB	50×6	SMA400AW	2	0.743	1	小重
BG2 BC1-BC2	縦桁	PL	22	SMA400AW	1	27.6	28	大型
BG2 BC1-BC2	縦桁	PL	12	SMA400AW	1	27.7	28	大型
BG2 BC1-BC2	縦桁	PL	22	SMA400AW	1	27.6	28	大型
BG2 BC1-BC2	縦桁	FB	50×6	SMA400AW	2	0.743	1	小重
BG2 BC1-BC2	縦桁	FB	50×6	SS400	2	1.13	2	小重
BG2 BC2-BC3	縦桁	H	588×300	SMA400AW	1	236	236	大型
BG2 BC2-BC3	縦桁	FB	50×6	SMA400AW	4	0.779	3	小重
BG2 BC2-BC3	縦桁	PL	9	SMA400AW	2	0.848	2	小重
BG2-J	縦桁	PL	10	SM400A	2	12.8	26	小型
BG2-J	縦桁	PL	16	SMA400AW	4	8.45	34	小型
BG2-J	縦桁	PL	12	SMA400AW	4	13.3	53	小型
BG2-J	縦桁	PL	16	SMA400AW	8	8.02	64	小型
BG2-J塗装	縦桁	PL	10	SM400A	2	12.8	26	小型
BG2-J塗装	縦桁	PL	16	SMA400AW	4	8.45	34	小型

BG2-J塗装	縦桁	PL	12	SMA400AW	4	13.3	53	小型
BG2-J塗装	縦桁	PL	16	SMA400AW	8	8.02	64	小型

名称	員数	大型材片		小型材片		質量のみ		質量
		個	質量	個	質量	小型材片	購入部品	合計
BG1 BC1-BC2	1	8	1147	16	327	9		1483
BG1 BC2-BC3	1	1	353			5		358
BG3 BC1-BC2	1	8	922	16	327	12		1261
BG3 BC2-BC3	1	1	165			5		170
BG1-J	2			18	178		58	236
BG1-J塗装	1			9	89		29	118
BG3-J	2			18	178		58	236
BG3-J塗装	1			9	89		29	118
現場スタッド	1						57	57
主桁	**11**	**18**	**2587**	**86**	**1188**	**31**	**231**	**4037**
BC1-J	1			18	170		58	228
BC2	1	25	1625	2	2	31		1658
現場スタッド	1						36	36
横桁	**3**	**25**	**1625**	**20**	**172**	**31**	**94**	**1922**
BG2 BC2-BC3	1	1	236			5		241
BG2-J	2			18	178		58	236
BG2-J塗装	1			9	89		29	118
現場スタッド	1						36	36
縦桁	**5**	**1**	**236**	**27**	**267**	**5**	**123**	**631**
総計	**19**	**44**	**4448**	**133**	**1627**	**67**	**448**	**6590**

< Bﾌﾞﾛｯｸ >< 上部工 >< 主桁 >< BG1 BC1-BC2 > 所要数 1

形状	断 面 (mm)	長さ (mm)	員数	1個質量 (kg)	質 量 (kg)	材 質		部材名	ﾈｯﾄ (%)	備 考	材片区分
H	588X300X12.0X 20.0	3332	1	490.000	490	SMA400AW		GIRDER			大型
FB	50 X 6.0	330	1	0.779	1	SMA400AW		SUPORT			小重
FB	50 X 6.0	315	1	0.743	1	SMA400AW		SUPORT			小重
PL	100 X 9.0	120	6	0.848	5	SMA400AW		HANGER1			小重
PL	623 X 25.0	2107	1	180.000	180	SMA400AW		G-FLG	70		大型
PL	535 X 12.0	2128	1	102.000	102	SMA400AW		G-WEB	95		大型
PL	798 X 28.0	2168	1	266.000	266	SMA400AW		G-FLG	70		大型
PL	295 X 19.0	270	4	9.510	38	SMA400AW		RIB	80		小型
PL	600 X 95.0	500	1	134.000	134	SMA400CW		SOLE	60		小型
PL	200 X 16.0	543	2	13.600	27	SMA400AW		J-STIFF			小型
PL	150 X 45.0	150	1	5.960	6	SMA400CW		J-BASE	75		小型
PL	150 X 12.0	270	4	3.820	15	SMA400AW		S-RIB			小型
PL	150 X 12.0	543	2	7.670	15	SMA400AW		S-STIFF			小型
PL	270 X100.0	600	1	69.900	70	SMA400CW		S-BASE	55		小型
PL	295 X 19.0	543	1	21.500	22	SMA400AW		STIFF	90		小型
PL	565 X 12.0	494	1	25.000	25	SMA400AW		C-WEB	95		大型
PL	300 X 22.0	590	1	27.500	28	SMA400AW		C-U.FLG	90		大型
PL	579 X 12.0	538	1	27.900	28	SMA400AW		C-WEB	95		大型
PL	300 X 22.0	590	1	27.500	28	SMA400AW		C-L.FLG	90		大型
FB	50 X 6.0	315	2	0.743	1	SMA400AW		C-SUPORT			小重
FB	50 X 6.0	480	1	1.130	1	SS400		ANCHOR			小重
	BG1 BC1-BC2 1	合計	35		1483	kg					

< Bﾌﾞﾛｯｸ >< 上部工 >< 主桁 >< BG1 BC2-BC3 > 所要数 1

形状	断 面 (mm)	長さ (mm)	員数	1個質量 (kg)	質 量 (kg)	材 質		部材名	ﾈｯﾄ (%)	備 考	材片区分
H	588X300X12.0X 20.0	2403	1	353.000	353	SMA400AW		GIRDER			大型
FB	50 X 6.0	330	4	0.779	3	SMA400AW		SUPORT			小重
PL	100 X 9.0	120	2	0.848	2	SMA400AW		HANGER1			小重
	BG1 BC2-BC3 1	合計	7		358	kg					

< Bﾌﾞﾛｯｸ >< 上部工 >< 主桁 >< BG3 BC1-BC2 > 所要数 1

形状	断 面 (mm)	長さ (mm)	員数	1個質量 (kg)	質 量 (kg)	材 質		部材名	ﾈｯﾄ (%)	備 考	材片区分
H	588X300X12.0X 20.0	1757	1	258.000	258	SMA400AW		GIRDER			大型
FB	50 X 6.0	330	1	0.779	1	SMA400AW		SUPORT			小重
FB	50 X 6.0	315	1	0.743	1	SMA400AW		SUPORT			小重
PL	100 X 9.0	120	4	0.848	3	SMA400AW		HANGER1			小重
PL	621 X 25.0	2177	1	186.000	186	SMA400AW		G-FLG	70		大型
PL	535 X 12.0	2131	1	102.000	102	SMA400AW		G-WEB	95		大型
PL	796 X 28.0	2177	1	267.000	267	SMA400AW		G-FLG	70		大型
PL	295 X 19.0	270	4	9.510	38	SMA400AW		RIB	80		小型
PL	600 X 95.0	500	1	134.000	134	SMA400CW		SOLE	60		小型
PL	200 X 16.0	543	2	13.600	27	SMA400AW		J-STIFF			小型
PL	150 X 45.0	150	1	5.960	6	SMA400CW		J-BASE	75		小型
PL	150 X 12.0	270	4	3.820	15	SMA400AW		S-RIB			小型
PL	150 X 12.0	543	2	7.670	15	SMA400AW		S-STIFF			小型
PL	270 X100.0	600	1	69.900	70	SMA400CW		S-BASE	55		小型
PL	295 X 19.0	543	1	21.500	22	SMA400AW		STIFF	90		小型
PL	566 X 12.0	494	1	25.000	25	SMA400AW		C-WEB	95		大型
PL	300 X 22.0	592	1	27.600	28	SMA400AW		C-U.FLG	90		大型
PL	576 X 12.0	538	1	27.700	28	SMA400AW		C-WEB	95		大型
PL	300 X 22.0	592	1	27.600	28	SMA400AW		C-L.FLG	90		大型
FB	50 X 6.0	315	2	0.743	1	SMA400AW		C-SUPORT			小重
FB	50 X 6.0	480	1	1.130	1	SS400		ANCHOR			小重
PL	100 X 9.0	80	1	0.565	1	SMA400AW		排水金具S1			小重
PL	150 X 9.0	140	3	1.480	4	SMA400AW		排水金具S2			小重
	BG3 BC1-BC2 1	合計	37		1261	kg					

< Bﾌﾞﾛｯｸ >< 上部工 >< 主桁 >< BG3 BC2-BC3 > 所要数 1

形状	断 面 (mm)	長さ (mm)	員数	1個質量 (kg)	質 量 (kg)	材 質		部材名	ﾈｯﾄ (%)	備 考	材片区分
H	588X300X12.0X 20.0	1123	1	165.000	165	SMA400AW		GIRDER			大型
FB	50 X 6.0	330	4	0.779	3	SMA400AW		SUPORT			小重
PL	100 X 9.0	120	2	0.848	2	SMA400AW		HANGER1			小重
	BG3 BC2-BC3 1	合計	7		170	kg					

< Bﾌﾞﾛｯｸ > < 上部工 > < 主桁 > < BG1-J > 所要数 ~~4~~ 2

形状	断　面 (mm)	長さ (mm)	員数	1個質量 (kg)	質　量 (kg)	材　質		部材名	ﾈｯﾄ (%)	備　考	材片区分
PL	290 X 10.0	590	1	12.800	13	SM400A		U-SPL1	95		小型
PL	120 X 16.0	590	2	8.450	17	SMA400AW		U-SPL2	95		小型
TCB	M 22	85	16	0.568	9	S10TW		U-SPL			購入
PL	320 X 12.0	440	2	13.300	27	SMA400AW		W-SPL			小型
TCB	M 22	75	20	0.538	11	S10TW		W-SPL			購入
PL	120 X 16.0	560	4	8.020	32	SMA400AW		L-SPL1	95		小型
TCB	M 22	90	16	0.583	9	S10TW		L-SPL			購入
	BG1-J 1	合計	61		118	kg					
	BG1-J ~~4~~	合計	~~244~~		~~472~~	kg					
	2		122		236						

"<Bﾌﾞﾛｯｸ > < 上部工 > < 主桁 > < BG1-J塗装 > 所要数 1

形状	断　面 (mm)	長さ (mm)	員数	1個質量 (kg)	質　量 (kg)	材　質		部材名	ﾈｯﾄ (%)	備　考	材片区分
PL	290 X 10.0	590	1	12.800	13	SM400A		U-SPL1	95		小型
PL	120 X 16.0	590	2	8.450	17	SMA400AW		U-SPL2	95		小型
TCB	M 22	85	16	0.568	9	S10TW		U-SPL			購入
PL	320 X 12.0	440	2	13.300	27	SMA400AW		W-SPL			小型
TCB	M 22	75	20	0.538	11	S10TW		W-SPL			購入
PL	120 X 16.0	560	4	8.020	32	SMA400AW		L-SPL1	95		小型
TCB	M 22	90	16	0.583	9	S10TW		L-SPL			購入
	BG1-J塗装 1	合計	61		118	kg					

< Bﾌﾞﾛｯｸ > < 上部工 > < 主桁 > < BG3-J > 所要数 ~~1~~ 2

形状	断　面 (mm)	長さ (mm)	員数	1個質量 (kg)	質　量 (kg)	材　質	部材名	ﾈｯﾄ (%)	備　考	材片区分
PL	290 X 10.0	590	1	12.800	13	SM400A	U-SPL1	95		小型
PL	120 X 16.0	590	2	8.450	17	SMA400AW	U-SPL2	95		小型
TCB	M 22	85	16	0.568	9	S10TW	U-SPL			購入
PL	320 X 12.0	440	2	13.300	27	SMA400AW	W-SPL			小型
TCB	M 22	75	20	0.538	11	S10TW	W-SPL			購入
PL	120 X 16.0	560	4	8.020	32	SMA400AW	L-SPL1	95		小型
TCB	M 22	90	16	0.583	9	S10TW	L-SPL			購入
	BG3-J 1	合計	61		118	kg				
	BG3-J ~~1~~	合計	~~244~~		~~472~~	kg				
	2		122		236					

″<Bﾌﾞﾛｯｸ > < 上部工 > < 主桁 > < BG3-J塗装 > 所要数 1

形状	断　面 (mm)	長さ (mm)	員数	1個質量 (kg)	質　量 (kg)	材　質	部材名	ﾈｯﾄ (%)	備　考	材片区分
PL	290 X 10.0	590	1	12.800	13	SM400A	U-SPL1	95		小型
PL	120 X 16.0	590	2	8.450	17	SMA400AW	U-SPL2	95		小型
TCB	M 22	85	16	0.568	9	S10TW	U-SPL			購入
PL	320 X 12.0	440	2	13.300	27	SMA400AW	W-SPL			小型
TCB	M 22	75	20	0.538	11	S10TW	W-SPL			購入
PL	120 X 16.0	560	4	8.020	32	SMA400AW	L-SPL1	95		小型
TCB	M 22	90	16	0.583	9	S10TW	L-SPL			購入
	BG3-J塗装 1	合計	61		118	kg				

< Bﾌﾞﾛｯｸ > < 上部工 > < 主桁 > < 現場ｽﾀｯﾄﾞ > 所要数 1

形状	断 面 (mm)	長さ (mm)	員数	1個質量 (kg)	質 量 (kg)	材 質		部材名	ﾈｯﾄ (%)	備 考	材片区分
STUD	22-DIA	150	~~81~~ 63	0.517	~~42~~ 33	SS400				BG1	購入
STUD	22-DIA	150	~~33~~ 45	0.517	~~33~~ 24	SS400				BG3	購入
	現場ｽﾀｯﾄﾞ 1	合計	~~144~~ 108		~~75~~ 57	kg					

″<Bﾌﾞﾛｯｸ > < 上部工 > < 横桁 > < BC1-J > 所要数 1

形状	断 面 (mm)	長さ (mm)	員数	1個質量 (kg)	質 量 (kg)	材 質		部材名	ﾈｯﾄ (%)	備 考	材片区分
PL	290 X 9.0	560	1	10.900	11	SMA400AW		U-SPL1	95	BG1～BG2	小型
PL	120 X 16.0	560	2	8.020	16	SMA400AW		U-SPL2	95	BG1～BG2	小型
TCB	M 22	85	16	0.568	9	S10TW		U-SPL		BG1～BG2	購入
PL	320 X 12.0	460	2	13.200	26	SMA400AW		W-SPL	95	BG1～BG2	小型
TCB	M 22	75	20	0.538	11	S10TW		W-SPL		BG1～BG2	購入
PL	120 X 16.0	560	4	8.020	32	SMA400AW		L-SPL1	95	BG1～BG2	小型
TCB	M 22	90	16	0.583	9	S10TW		L-SPL		BG1～BG2	購入
PL	290 X 9.0	560	1	10.900	11	SMA400AW		U-SPL1	95	BG2～BG3	小型
PL	120 X 16.0	560	2	8.020	16	SMA400AW		U-SPL2	95	BG2～BG3	小型
TCB	M 22	85	16	0.568	9	S10TW		U-SPL		BG2～BG3	購入
PL	320 X 12.0	458	2	13.100	26	SMA400AW		W-SPL	95	BG2～BG3	小型
TCB	M 22	75	20	0.538	11	S10TW		W-SPL		BG2～BG3	購入
PL	120 X 16.0	560	4	8.020	32	SMA400AW		L-SPL1	95	BG2～BG3	小型
TCB	M 22	90	16	0.583	9	S10TW		L-SPL		BG2～BG3	購入
	BC1-J 1	合計	122		228	kg					

< Bﾌﾞﾛｯｸ > < 上部工 > < 横桁 > < BC2 > 所要数 1

形状	断 面 (mm)	長さ (mm)	員数	1個質量 (kg)	質 量 (kg)	材 質		部材名	ﾈｯﾄ (%)	備 考	材片区分
PL	600 X 25.0	604	1	60.400	60	SMA490BW		BG1-TOP	85	BP1杭	大型
PIPE	500.0-DIA X 14.0	603	1	91.200	91	SMA490AW		BG1	90	BP1杭	大型
PL	600 X 28.0	604	1	67.700	68	SMA490BW		BG1-TOP	85	BP1杭	大型
PIPE	500.0-DIA X 14.0	430	1	68.600	69	STK490		BG1	95	BP1杭	大型
FB	25 X 9.0	1455	1	2.580	3	SS400		BG1		裏当て	小重
H	588X300X12.0X 20.0	499	1	73.400	73	SMA400AW		BG1		起点側	大型
FB	50 X 6.0	330	1	0.779	1	SMA400AW		SUPORT		起点側	小重
FB	50 X 6.0	315	1	0.743	1	SMA400AW		SUPORT		起点側	小重
PL	100 X 9.0	120	2	0.848	2	SMA400AW		HANGER1		起点側	小重
H	588X300X12.0X 20.0	584	1	85.800	86	SMA400AW		BG1		終点側	大型
FB	50 X 6.0	330	2	0.779	2	SMA400AW		SUPORT		終点側	小重
PL	100 X 9.0	120	2	0.848	2	SMA400AW		HANGER1		終点側	小重
PL	600 X 25.0	604	1	53.300	53	SMA490BW		BG2-TOP	75		大型
PL	600 X 12.0	543	1	30.700	31	SMA490AW		BG2-WEB			大型
PL	294 X 12.0	578	2	15.200	30	SMA490AW		BG2-WEB	95		大型
PL	600 X 28.0	604	1	59.700	60	SMA490BW		BG2-TOP	75		大型
H	588X300X12.0X 20.0	449	1	66.000	66	SMA400AW		BG2		起点側	大型
FB	50 X 6.0	315	2	0.743	1	SMA400AW		SUPORT		起点側	小重
PL	100 X 9.0	120	2	0.848	2	SMA400AW		HANGER1		起点側	小重
H	588X300X12.0X 20.0	534	1	78.500	78	SMA400AW		BG2		終点側	大型
FB	50 X 6.0	330	2	0.779	2	SMA400AW		SUPORT		終点側	小重
PL	100 X 9.0	120	2	0.848	2	SMA400AW		HANGER1		終点側	小重
PL	600 X 25.0	604	1	60.400	60	SMA490BW		BG3-TOP	85	BP2杭	大型
PIPE	500.0-DIA X 12.0	603	1	78.100	78	SMA490AW		BG3	90	BP2杭	大型
PL	600 X 28.0	604	1	67.700	68	SMA490BW		BG3-TOP	85	BP2杭	大型
PIPE	500.0-DIA X 12.0	430	1	58.800	59	STK490		BG3	95	BP2杭	大型
FB	25 X 9.0	1467	1	2.600	3	SS400		BG3		裏当て	小重
H	588X300X12.0X 20.0	501	1	73.600	74	SMA400AW		BG3		起点側	大型
FB	50 X 6.0	330	1	0.779	1	SMA400AW		SUPORT		起点側	小重
FB	50 X 6.0	315	1	0.743	1	SMA400AW		SUPORT		起点側	小重
PL	100 X 9.0	120	2	0.848	2	SMA400AW		HANGER1		起点側	小重
H	588X300X12.0X 20.0	566	1	83.200	83	SMA400AW		BG3		終点側	大型
FB	50 X 6.0	330	2	0.779	2	SMA400AW		SUPORT		終点側	小重

< Bﾌﾞﾛｯｸ >< 上部工 >< 横桁 >< BC2 > 所要数 1

形状	断 面 (mm)	長さ (mm)	員数	1個質量 (kg)	質 量 (kg)	材 質		部材名	ﾈｯﾄ (%)	備 考	材片区分
PL	100 X 9.0	120	2	0.848	2	SMA400AW		HANGER1		終点側	小重
PL	300 X 22.0	1404	1	72.700	73	SMA490BW		C-FLG		BG1～BG2	大型
PL	546 X 12.0	1493	1	73.000	73	SMA490AW		C-WEB	95	BG1～BG2	大型
PL	300 X 22.0	1404	1	72.700	73	SMA490BW		C-FLG		BG1～BG2	大型
PL	300 X 22.0	1404	1	72.700	73	SMA490BW		C-FLG		BG2～BG3	大型
PL	546 X 12.0	1493	1	73.000	73	SMA490AW		C-WEB	95	BG2～BG3	大型
PL	300 X 22.0	1404	1	72.700	73	SMA490BW		C-FLG		BG2～BG3	大型
FB	50 X 6.0	480	2	1.130	2	SS400		ANCHOR			小重
PLO	75.0-DIA X 22.0		2	0.763	2	SMA400AW		水抜き			小型
	BC2 1	合計	55		1658	kg					

″<Bﾌﾞﾛｯｸ　　＞＜ 上部工　　＞＜ 横桁　　＞＜ 現場ｽﾀｯﾄﾞ　　＞　　所要数　1

形状	断　面 (mm)	長さ (mm)	員数	1個質量 (kg)	質　量 (kg)	材　質		部材名	ﾈｯﾄ (%)	備　考	材片区分
STUD	22-DIA	150	36	0.517	19	SS400				BC2	購入
STUD	22-DIA	150	~~38~~	~~0.517~~	~~19~~	SS400				BC3	購入
STUD	22-DIA	150	~~27~~	~~0.517~~	~~14~~	SS400				BC4	購入
	----------	------	----	--------	--------	—					
	現場ｽﾀｯﾄﾞ　1	合計	~~99~~		~~52~~	kg					
			36		19						

< Bﾌﾞﾛｯｸ >< 上部工 >< 縦桁 >< BG2 BC1-BC2 > 所要数 1

形状	断 面 (mm)	長さ (mm)	員数	1個質量 (kg)	質 量 (kg)	材 質		部材名	ﾈｯﾄ (%)	備 考	材片区分
H	588X300X12.0X 20.0	2544	1	374.000	374	SMA400AW		GIRDER			大型
FB	50 X 6.0	315	2	0.743	1	SMA400AW		SUPORT			小重
PL	100 X 9.0	120	6	0.848	5	SMA400AW		HANGER1			小重
PL	945 X 25.0	2172	1	242.000	242	SMA400AW		G-FLG	60		大型
PL	535 X 12.0	2129	1	102.000	102	SMA400AW		G-WEB	95		大型
PL	945 X 28.0	2172	1	271.000	271	SMA400AW		G-FLG	60		大型
PL	295 X 19.0	270	4	9.510	38	SMA400AW		RIB	80		小型
PL	600 X 95.0	500	1	134.000	134	SMA400CW		SOLE	60		小型
PL	200 X 16.0	543	2	13.600	27	SMA400AW		J-STIFF			小型
PL	150 X 45.0	150	1	5.960	6	SMA400CW		J-BASE	75		小型
PL	150 X 12.0	270	4	3.820	15	SMA400AW		S-RIB			小型
PL	150 X 12.0	543	2	7.670	15	SMA400AW		S-STIFF			小型
PL	270 X100.0	600	1	69.900	70	SMA400CW		S-BASE	55		小型
PL	565 X 12.0	494	2	25.000	50	SMA400AW		C-WEB	95		大型
PL	300 X 22.0	591	1	27.600	28	SMA400AW		C-U.FLG	90		大型
PL	579 X 12.0	538	1	27.900	28	SMA400AW		C-WEB	95		大型
PL	300 X 22.0	591	1	27.600	28	SMA400AW		C-L.FLG	90		大型
FB	50 X 6.0	315	2	0.743	1	SMA400AW		C-SUPORT			小重
PL	300 X 22.0	591	1	27.600	28	SMA400AW		C-U.FLG	90		大型
PL	576 X 12.0	538	1	27.700	28	SMA400AW		C-WEB	95		大型
PL	300 X 22.0	591	1	27.600	28	SMA400AW		C-L.FLG	90		大型
FB	50 X 6.0	315	2	0.743	1	SMA400AW		C-SUPORT			小重
FB	50 X 6.0	480	2	1.130	2	SS400		ANCHOR			小重
	BG2 BC1-BC2 1	合計	41		1522	kg					

< Bﾌﾞﾛｯｸ >< 上部工 >< 縦桁 >< BG2 BC2-BC3 > 所要数 1

形状	断 面 (mm)	長さ (mm)	員数	1個質量 (kg)	質 量 (kg)	材 質		部材名	ﾈｯﾄ (%)	備 考	材片区分
H	588X300X12.0X 20.0	1605	1	236.000	236	SMA400AW		GIRDER			大型
FB	50 X 6.0	330	4	0.779	3	SMA400AW		SUPORT			小重
PL	100 X 9.0	120	2	0.848	2	SMA400AW		HANGER1			小重
	BG2 BC2-BC3 1	合計	7		241	kg					

< Bﾌﾞﾛｯｸ > < 上部工 > < 縦桁 > < BG2-J > 所要数 ~~4~~ 2

形状	断　面 (mm)	長さ (mm)	員数	1個質量 (kg)	質　量 (kg)	材　質		部材名	ﾈｯﾄ (%)	備　考	材片区分
PL	290 X 10.0	590	1	12.800	13	SM400A		U-SPL1	95		小型
PL	120 X 16.0	590	2	8.450	17	SMA400AW		U-SPL2	95		小型
TCB	M 22	85	16	0.568	9	S10TW		U-SPL			購入
PL	320 X 12.0	440	2	13.300	27	SMA400AW		W-SPL			小型
TCB	M 22	75	20	0.538	11	S10TW		W-SPL			購入
PL	120 X 16.0	560	4	8.020	32	SMA400AW		L-SPL1	95		小型
TCB	M 22	90	16	0.583	9	S10TW		L-SPL			購入
	BG2-J 1	合計	61		118	kg					
	BG2-J ~~4~~	合計	~~244~~		~~472~~	kg					
	2		122		236						

″<Bﾌﾞﾛｯｸ > < 上部工 > < 縦桁 > < BG2-J塗装 > 所要数 1

形状	断　面 (mm)	長さ (mm)	員数	1個質量 (kg)	質　量 (kg)	材　質		部材名	ﾈｯﾄ (%)	備　考	材片区分
PL	290 X 10.0	590	1	12.800	13	SM400A		U-SPL1	95		小型
PL	120 X 16.0	590	2	8.450	17	SMA400AW		U-SPL2	95		小型
TCB	M 22	85	16	0.568	9	S10TW		U-SPL			購入
PL	320 X 12.0	440	2	13.300	27	SMA400AW		W-SPL			小型
TCB	M 22	75	20	0.538	11	S10TW		W-SPL			購入
PL	120 X 16.0	560	4	8.020	32	SMA400AW		L-SPL1	95		小型
TCB	M 22	90	16	0.583	9	S10TW		L-SPL			購入
	BG2-J塗装 1	合計	61		118	kg					

< Bﾌﾞﾛｯｸ > < 上部工 > < 縦桁 > < 現場ｽﾀｯﾄﾞ > 所要数 1

形状	断　面 (mm)	長さ (mm)	員数	1個質量 (kg)	質　量 (kg)	材　質		部材名	ﾈｯﾄ (%)	備　考	材片区分
STUD	22-DIA	150	~~39~~ 42	0.517	36	SS400				BG2	購入
	現場ｽﾀｯﾄﾞ 1	合計	~~39~~ 42		36	kg					

名称	桁種別	塗装種別(m2)													
		A	B	C	D	E	F	G	H	I	J	K	L	M	N
BG1 BC1-BC2	主桁	18.14	2.53	4.84								0.31		0.62	0.99
BG1 BC2-BC3	主桁	5.81													
BG3 BC1-BC2	主桁	14.63	2.64	4.81								0.32		0.61	1.03
BG3 BC2-BC3	主桁	2.82													
BG1-J	主桁	6.68													
BG1-J塗装	主桁	1.67					0.28	0.4	0.04	0.16					
主桁合計		**49.75**	**5.17**	**9.65**			**0.28**	**0.4**	**0.04**	**0.16**		**0.63**		**1.23**	**2.02**
BC1-J	横桁	3.28						1.34		0.38					
BC2	横桁	21.4	1.02		0.34										
横桁合計		**24.68**	**1.02**		**0.34**			**1.34**		**0.38**					
BG2 BC1-BC2	縦桁	18.49		8.79								0.3			1.98
BG2 BC2-BC3	縦桁	3.95													
BG2-J	縦桁	6.68													
BG2-J塗装	縦桁	1.67						0.67		0.19					
縦桁合計		**30.79**		**8.79**				**0.67**		**0.19**		**0.3**			**1.98**
総計		**105.2**	**6.2**	**18.4**	**0.3**		**0.3**	**2.4**	**0.0**	**0.7**		**0.9**		**1.2**	**4.0**

< Bﾌﾞﾛｯｸ > < 上部工 >

主桁 > BG1 BC1-BC2

形状	寸法 (mm)	長さ (mm)	員数	部材名	ﾈｯﾄ %	塗装コード 1 2 3 4 5 6	表面積	塗装面積 (m*2)											
H	588X300X12.0X 20.0	3332	1	GIRDER		%A 100	7.79	A	7.79										
FB	50 X 6.0	330	1	SUPORT		%A 100	0.04	A	0.04										
FB	50 X 6.0	315	1	SUPORT		%A 100	0.04	A	0.04										
PL	100 X 9.0	120	6	HANGER1		%A 100B 17C 17	0.14	A	0.14	B	0.02	C	0.02						
PL	623 X 25.0	2107	1	G-FLG	70	%A 100M 21N 39	1.84	A	1.84	M	0.39	N	0.72						
PL	535 X 12.0	2128	1	G-WEB	95	%A 100B 43C 43M 7N 7	2.16	A	2.16	B	0.93	C	0.93	M	0.15	N	0.15		
PL	798 X 28.0	2168	1	G-FLG	70	%A 100B 24C 63K 13	2.42	A	2.42	B	0.58	C	1.53	K	0.31				
PL	295 X 19.0	270	4	RIB	80	%A 100B 50C 50	0.51	A	0.51	B	0.25	C	0.25						
PL	200 X 16.0	543	2	J-STIFF		%A 100B 43C 43M 7N 7	0.43	A	0.43	B	0.19	C	0.19	M	0.03	N	0.03		
PL	150 X 12.0	270	4	S-RIB		%A 100B 50C 50	0.32	A	0.32	B	0.16	C	0.16						
PL	150 X 12.0	543	2	S-STIFF		%A 100B 43C 43M 7N 7	0.33	A	0.33	B	0.14	C	0.14	M	0.02	N	0.02		
PL	295 X 19.0	543	1	STIFF	90	%A 100B 91M 9	0.29	A	0.29	B	0.26	M	0.03						
PL	565 X 12.0	494	1	C-WEB	95	%A 100C 86N 14	0.53	A	0.53	C	0.46	N	0.07						
PL	300 X 22.0	590	1	C-U.FLG	90	%A 100C 63	0.32	A	0.32	C	0.20								
PL	579 X 12.0	538	1	C-WEB	95	%A 100C 100	0.59	A	0.59	C	0.59								
PL	300 X 22.0	590	1	C-L.FLG	90	%A 100C 100	0.32	A	0.32	C	0.32								
FB	50 X 6.0	315	2	C-SUPORT		%A 100C 75	0.07	A	0.07	C	0.05								
	1-REQ'		31				18.14	A	18.14	B	2.53	C	4.84	K	0.31	M	0.62	N	0.99

徳島農林

< Bﾌﾞﾛｯｸ >　　< 上部工 >

主桁 >　　BG1 BC2-BC3

形状	寸法 (mm)	長さ (mm)	員数	部材名	ﾈｯﾄ %	塗装コード 1 2 3 4 5 6	表面積	塗装面積 (m*2)											
H	588X300X12.0X 20.0	2403	1	GIRDER		%A 100	5.61	A	5.61										
FB	50 X 6.0	330	4	SUPORT		%A 100	0.15	A	0.15										
PL	100 X 9.0	120	2	HANGER1		%A 100	0.05	A	0.05										
	1-REQ'		7				5.81	A	5.81										

< Bﾌﾞﾛｯｸ > < 上部工 >

主桁 > BG3 BC1-BC2

形状	寸法 (mm)	長さ (mm)	員数	部材名	ﾈｯﾄ %	塗装コード 1 2 3 4 5 6	表面積	塗装面積 (m*2)											
H	588X300X12.0X 20.0	1757	1	GIRDER		%A 100	4.10	A	4.10										
FB	50 X 6.0	330	1	SUPORT		%A 100	0.04	A	0.04										
FB	50 X 6.0	315	1	SUPORT		%A 100	0.04	A	0.04										
PL	100 X 9.0	120	4	HANGER1		%A 100B 17C 17	0.10	A	0.10	B	0.02	C	0.02						
PL	621 X 25.0	2177	1	G-FLG	70	%A 100M 20N 40	1.89	A	1.89	M	0.38	N	0.76						
PL	535 X 12.0	2131	1	G-WEB	95	%A 100B 43C 43M 7N 7	2.17	A	2.17	B	0.93	C	0.93	M	0.15	N	0.15		
PL	796 X 28.0	2177	1	G-FLG	70	%A 100B 25C 62K 13	2.43	A	2.43	B	0.61	C	1.50	K	0.32				
PL	295 X 19.0	270	4	RIB	80	%A 100B 50C 50	0.51	A	0.51	B	0.25	C	0.25						
PL	200 X 16.0	543	2	J-STIFF		%A 100B 43C 43M 7N 7	0.43	A	0.43	B	0.19	C	0.19	M	0.03	N	0.03		
PL	150 X 12.0	270	4	S-RIB		%A 100B 50C 50	0.32	A	0.32	B	0.16	C	0.16						
PL	150 X 12.0	543	2	S-STIFF		%A 100B 43C 43M 7N 7	0.33	A	0.33	B	0.14	C	0.14	M	0.02	N	0.02		
PL	295 X 19.0	543	1	STIFF	90	%A 100B 91M 9	0.29	A	0.29	B	0.26	M	0.03						
PL	566 X 12.0	494	1	C-WEB	95	%A 100C 86N 14	0.53	A	0.53	C	0.46	N	0.07						
PL	300 X 22.0	592	1	C-U.FLG	90	%A 100C 63	0.32	A	0.32	C	0.20								
PL	576 X 12.0	538	1	C-WEB	95	%A 100C 100	0.59	A	0.59	C	0.59								
PL	300 X 22.0	592	1	C-L.FLG	90	%A 100C 100	0.32	A	0.32	C	0.32								
FB	50 X 6.0	315	2	C-SUPORT		%A 100C 75	0.07	A	0.07	C	0.05								
PL	100 X 9.0	80	1	排水金具S1		%A 100	0.02	A	0.02										
PL	150 X 9.0	140	3	排水金具S2		%A 100B 67	0.13	A	0.13	B	0.08								
	1-REQ'		33				14.63	A	14.63	B	2.64	C	4.81	K	0.32	M	0.61	N	1.03

徳島農林

< Bﾌﾞﾛｯｸ > < 上部工 >

主桁 > BG3 BC2-BC3

形状	寸法 (mm)	長さ (mm)	員数	部材名	ﾈｯﾄ %	塗装コード 1 2 3 4 5 6	表面積	塗装面積 (m*2)											
H	588X300X12.0X 20.0	1123	1	GIRDER		%A 100	2.62	A	2.62										
FB	50 X 6.0	330	4	SUPORT		%A 100	0.15	A	0.15										
PL	100 X 9.0	120	2	HANGER1		%A 100	0.05	A	0.05										
	1-REQ'		7				2.82	A	2.82										

< Bﾌﾞﾛｯｸ > < 上部工 >
主桁 > BG1-J

形状	寸法 (mm)	長さ (mm)	員数	部材名	ﾈｯﾄ %	塗装コード 1 2 3 4 5 6	表面積	塗装面積 (m*2)											
PL	290 X 10.0	590	1	U-SPL1	95	%A 100	0.33	A	0.33										
PL	120 X 16.0	590	2	U-SPL2	95	%A 100	0.27	A	0.27										
PL	320 X 12.0	440	2	W-SPL		%A 100	0.56	A	0.56										
PL	120 X 16.0	560	4	L-SPL1	95	%A 100	0.51	A	0.51										
---	---	---	---	---	---	---	---												
	1-REQ'		9				1.67	A	1.67										
	4-REQ'		36				6.68	A	6.68										

< Bﾌﾞﾛｯｸ > < 上部工 >
主桁 > BG1-J塗装

形状	寸法 (mm)	長さ (mm)	員数	部材名	ﾈｯﾄ %	塗装コード 1 2 3 4 5 6	表面積	塗装面積 (m*2)											
PL	290 X 10.0	590	1	U-SPL1	95	%A 100	0.33	A	0.33										
PL	120 X 16.0	590	2	U-SPL2	95	%A 100F 25G 25	0.27	A	0.27	F	0.07	G	0.07						
TCB	M 22	85	16	U-SPL		%H 9I 9	0.08	H	0.01	I	0.01								
PL	320 X 12.0	440	2	W-SPL		%A 100F 25G 25	0.56	A	0.56	F	0.14	G	0.14						
TCB	M 22	75	20	W-SPL		%H 17I 83	0.10	H	0.02	I	0.08								
PL	120 X 16.0	560	4	L-SPL1	95	%A 100F 13G 37	0.51	A	0.51	F	0.07	G	0.19						
TCB	M 22	90	16	L-SPL		%H 9I 91	0.08	H	0.01	I	0.07								
---	---	---	---	---	---	---	---	-	---	-	---	-	---	-	---	-	---		
	1-REQ'		61				1.93	A	1.67	F	0.28	G	0.40	H	0.04	I	0.16		

< Bﾌﾞﾛｯｸ > < 上部工 >
主桁 > BG3-J

形状	寸法 (mm)	長さ (mm)	員数	部材名	ﾈｯﾄ %	塗装コード 1 2 3 4 5 6	表面積	塗装面積 (m*2)											
PL	290 X 10.0	590	1	U-SPL1	95	%A 100	0.33	A	0.33										
PL	120 X 16.0	590	2	U-SPL2	95	%A 100	0.27	A	0.27										
PL	320 X 12.0	440	2	W-SPL		%A 100	0.56	A	0.56										
PL	120 X 16.0	560	4	L-SPL1	95	%A 100	0.51	A	0.51										
---	---	---	---	---	---	---	---												
	1-REQ'		9				1.67	A	1.67										
	4-REQ'		36				6.68	A	6.68										

< Bﾌﾞﾛｯｸ > < 上部工 >
主桁 > BG3-J塗装

形状	寸法 (mm)	長さ (mm)	員数	部材名	ﾈｯﾄ %	塗装コード 1 2 3 4 5 6	表面積	塗装面積 (m*2)											
PL	290 X 10.0	590	1	U-SPL1	95	%A 100	0.33	A	0.33										
PL	120 X 16.0	590	2	U-SPL2	95	%A 100F 25G 25	0.27	A	0.27	F	0.07	G	0.07						
TCB	M 22	85	16	U-SPL		%H 9I 9	0.08	H	0.01	I	0.01								
PL	320 X 12.0	440	2	W-SPL		%A 100F 25G 25	0.56	A	0.56	F	0.14	G	0.14						
TCB	M 22	75	20	W-SPL		%H 17I 83	0.10	H	0.02	I	0.08								
PL	120 X 16.0	560	4	L-SPL1	95	%A 100F 13G 37	0.51	A	0.51	F	0.07	G	0.19						
TCB	M 22	90	16	L-SPL		%H 9I 91	0.08	H	0.01	I	0.07								
---	---	---	---	---	---	---	---	-	---	-	---	-	---	-	---	-	---		
	1-REQ'		61				1.93	A	1.67	F	0.28	G	0.40	H	0.04	I	0.16		

< Bﾌﾞﾛｯｸ > < 上部工 >

横桁 > BC1-J

形状	寸法 (mm)	長さ (mm)	員数	部材名	ﾈｯﾄ %	塗装コード 1 2 3 4 5 6	表面積	塗装面積 (m*2)													
PL	290 X 9.0	560	1	U-SPL1	95	%A 100	0.31	A	0.31												
PL	120 X 16.0	560	2	U-SPL2	95	%A 100G 50	0.26	A	0.26	G	0.13										
TCB	M 22	85	16	U-SPL		%I 17	0.08	I	0.01												
PL	320 X 12.0	460	2	W-SPL	95	%A 100G 50	0.56	A	0.56	G	0.28										
TCB	M 22	75	20	W-SPL		%I 100	0.10	I	0.10												
PL	120 X 16.0	560	4	L-SPL1	95	%A 100G 50	0.51	A	0.51	G	0.26										
TCB	M 22	90	16	L-SPL		%I 100	0.08	I	0.08												
PL	290 X 9.0	560	1	U-SPL1	95	%A 100	0.31	A	0.31												
PL	120 X 16.0	560	2	U-SPL2	95	%A 100G 50	0.26	A	0.26	G	0.13										
TCB	M 22	85	16	U-SPL		%I 17	0.08	I	0.01												
PL	320 X 12.0	458	2	W-SPL	95	%A 100G 50	0.56	A	0.56	G	0.28										
TCB	M 22	75	20	W-SPL		%I 100	0.10	I	0.10												
PL	120 X 16.0	560	4	L-SPL1	95	%A 100G 50	0.51	A	0.51	G	0.26										
TCB	M 22	90	16	L-SPL		%I 100	0.08	I	0.08												
---	---	---	---	---	---	---	---	-	---	-	---	-	---								
	1-REQ'		122				3.80	A	3.28	G	1.34	I	0.38								

< Bﾌﾞﾛｯｸ > < 上部工 >

横桁 > BC2

形状	寸法 (mm)	長さ (mm)	員数	部材名	ﾈｯﾄ %	塗装コード 1 2 3 4 5 6	表面積	塗装面積 (m*2)											
PL	600 X 25.0	604	1	BG1-TOP	85	%A 67	0.62	A	0.41										
PIPE	500.0-DIA X 14.0	603	1	BG1	90	%A 100	0.95	A	0.95										
PL	600 X 28.0	604	1	BG1-TOP	85	%A 34	0.62	A	0.21										
PIPE	500.0-DIA X 14.0	430	1	BG1	95	%A 100B 75D 25	0.68	A	0.68	B	0.51	D	0.17						
H	588X300X12.0X 20.0	499	1	BG1		%A 100	1.17	A	1.17										
FB	50 X 6.0	330	1	SUPORT		%A 100	0.04	A	0.04										
FB	50 X 6.0	315	1	SUPORT		%A 100	0.04	A	0.04										
PL	100 X 9.0	120	2	HANGER1		%A 100	0.05	A	0.05										
H	588X300X12.0X 20.0	584	1	BG1		%A 100	1.36	A	1.36										
FB	50 X 6.0	330	2	SUPORT		%A 100	0.07	A	0.07										
PL	100 X 9.0	120	2	HANGER1		%A 100	0.05	A	0.05										
PL	600 X 25.0	604	1	BG2-TOP	75	%A 100	0.54	A	0.54										
PL	600 X 12.0	543	1	BG2-WEB		%A 100	0.65	A	0.65										
PL	294 X 12.0	578	2	BG2-WEB	95	%A 100	0.65	A	0.65										
PL	600 X 28.0	604	1	BG2-TOP	75	%A 100	0.54	A	0.54										
H	588X300X12.0X 20.0	449	1	BG2		%A 100	1.05	A	1.05										
FB	50 X 6.0	315	2	SUPORT		%A 100	0.07	A	0.07										
PL	100 X 9.0	120	2	HANGER1		%A 100	0.05	A	0.05										
H	588X300X12.0X 20.0	534	1	BG2		%A 100	1.25	A	1.25										
FB	50 X 6.0	330	2	SUPORT		%A 100	0.07	A	0.07										
PL	100 X 9.0	120	2	HANGER1		%A 100	0.05	A	0.05										
PL	600 X 25.0	604	1	BG3-TOP	85	%A 67	0.62	A	0.41										
PIPE	500.0-DIA X 12.0	603	1	BG3	90	%A 100	0.95	A	0.95										
PL	600 X 28.0	604	1	BG3-TOP	85	%A 34	0.62	A	0.21										
PIPE	500.0-DIA X 12.0	430	1	BG3	95	%A 100B 75D 25	0.68	A	0.68	B	0.51	D	0.17						

< Bﾌﾞﾛｯｸ > < 上部工 >
横桁 > BC2

形状	寸法 (mm)	長さ (mm)	員数	部材名	ﾈｯﾄ %	塗装コード 1 2 3 4 5 6	表面積	塗装面積 (m*2)												
H	588X300X12.0X 20.0	501	1	BG3		%A 100	1.17	A	1.17											
FB	50 X 6.0	330	1	SUPORT		%A 100	0.04	A	0.04											
FB	50 X 6.0	315	1	SUPORT		%A 100	0.04	A	0.04											
PL	100 X 9.0	120	2	HANGER1		%A 100	0.05	A	0.05											
H	588X300X12.0X 20.0	566	1	BG3		%A 100	1.32	A	1.32											
FB	50 X 6.0	330	2	SUPORT		%A 100	0.07	A	0.07											
PL	100 X 9.0	120	2	HANGER1		%A 100	0.05	A	0.05											
PL	300 X 22.0	1404	1	C-FLG		%A 100	0.84	A	0.84											
PL	546 X 12.0	1493	1	C-WEB	95	%A 100	1.55	A	1.55											
PL	300 X 22.0	1404	1	C-FLG		%A 100	0.84	A	0.84											
PL	300 X 22.0	1404	1	C-FLG		%A 100	0.84	A	0.84											
PL	546 X 12.0	1493	1	C-WEB	95	%A 100	1.55	A	1.55											
PL	300 X 22.0	1404	1	C-FLG		%A 100	0.84	A	0.84											
	1-REQ'		49				22.64	A	21.40	B	1.02	D	0.34							

< Bﾌﾞﾛｯｸ > < 上部工 >

縦桁 > BG2 BC1-BC2

形状	寸法 (mm)	長さ (mm)	員数	部材名	ﾈｯﾄ %	塗装コード 1 2 3 4 5 6	表面積	塗装面積 (m*2)											
H	588X300X12.0X 20.0	2544	1	GIRDER		%A 100	5.95	A	5.95										
FB	50 X 6.0	315	2	SUPORT		%A 100	0.07	A	0.07										
PL	100 X 9.0	120	6	HANGER1		%A 100C 33	0.14	A	0.14	C	0.05								
PL	945 X 25.0	2172	1	G-FLG	60	%A 100N 58	2.46	A	2.46	N	1.43								
PL	535 X 12.0	2129	1	G-WEB	95	%A 100C 86N 14	2.16	A	2.16	C	1.86	N	0.30						
PL	945 X 28.0	2172	1	G-FLG	60	%A 100C 88K 12	2.46	A	2.46	C	2.17	K	0.30						
PL	295 X 19.0	270	4	RIB	80	%A 100C 100	0.51	A	0.51	C	0.51								
PL	200 X 16.0	543	2	J-STIFF		%A 100C 86N 14	0.43	A	0.43	C	0.37	N	0.06						
PL	150 X 12.0	270	4	S-RIB		%A 100C 100	0.32	A	0.32	C	0.32								
PL	150 X 12.0	543	2	S-STIFF		%A 100C 87N 13	0.33	A	0.33	C	0.28	N	0.04						
PL	565 X 12.0	494	2	C-WEB	95	%A 100C 86N 14	1.06	A	1.06	C	0.91	N	0.15						
PL	300 X 22.0	591	1	C-U.FLG	90	%A 100C 63	0.32	A	0.32	C	0.20								
PL	579 X 12.0	538	1	C-WEB	95	%A 100C 100	0.59	A	0.59	C	0.59								
PL	300 X 22.0	591	1	C-L.FLG	90	%A 100C 100	0.32	A	0.32	C	0.32								
FB	50 X 6.0	315	2	C-SUPORT		%A 100C 75	0.07	A	0.07	C	0.05								
PL	300 X 22.0	591	1	C-U.FLG	90	%A 100C 63	0.32	A	0.32	C	0.20								
PL	576 X 12.0	538	1	C-WEB	95	%A 100C 100	0.59	A	0.59	C	0.59								
PL	300 X 22.0	591	1	C-L.FLG	90	%A 100C 100	0.32	A	0.32	C	0.32								
FB	50 X 6.0	315	2	C-SUPORT		%A 100C 75	0.07	A	0.07	C	0.05								
	1-REQ'		36				18.49	A	18.49	C	8.79	K	0.30	N	1.98				

< Bﾌﾞﾛｯｸ > < 上部工 >
縦桁 > BG2 BC2-BC3

形状	寸法 (mm)	長さ (mm)	員数	部材名	ﾈｯﾄ %	塗装コード 1 2 3 4 5 6	表面積	塗装面積 (m*2)											
H	588X300X12.0X 20.0	1605	1	GIRDER		%A 100	3.75	A	3.75										
FB	50 X 6.0	330	4	SUPORT		%A 100	0.15	A	0.15										
PL	100 X 9.0	120	2	HANGER1		%A 100	0.05	A	0.05										
	1-REQ'		7				3.95	A	3.95										

< Bﾌﾞﾛｯｸ > < 上部工 >
縦桁 > BG2-J

形状	寸法 (mm)	長さ (mm)	員数	部材名	ﾈｯﾄ %	塗装コード 1 2 3 4 5 6	表面積	塗装面積 (m*2)											
PL	290 X 10.0	590	1	U-SPL1	95	%A 100	0.33	A	0.33										
PL	120 X 16.0	590	2	U-SPL2	95	%A 100	0.27	A	0.27										
PL	320 X 12.0	440	2	W-SPL		%A 100	0.56	A	0.56										
PL	120 X 16.0	560	4	L-SPL1	95	%A 100	0.51	A	0.51										
---	---	---	---	---	---	---	---												
	1-REQ'		9				1.67	A	1.67										
	4-REQ'		36				6.68	A	6.68										

< Bﾌﾞﾛｯｸ > < 上部工 >
縦桁 > BG2-J塗装

形状	寸法 (mm)	長さ (mm)	員数	部材名	ﾈｯﾄ %	塗装コード 1 2 3 4 5 6	表面積	塗装面積 (m*2)											
PL	290 X 10.0	590	1	U-SPL1	95	%A 100	0.33	A	0.33										
PL	120 X 16.0	590	2	U-SPL2	95	%A 100G 50	0.27	A	0.27	G	0.13								
TCB	M 22	85	16	U-SPL		%I 17	0.08	I	0.01										
PL	320 X 12.0	440	2	W-SPL		%A 100G 50	0.56	A	0.56	G	0.28								
TCB	M 22	75	20	W-SPL		%I 100	0.10	I	0.10										
PL	120 X 16.0	560	4	L-SPL1	95	%A 100G 50	0.51	A	0.51	G	0.26								
TCB	M 22	90	16	L-SPL		%I 100	0.08	I	0.08										
---	---	---	---	---	---	---	---	-	---	-	---	-	---						
	1-REQ'		61				1.93	A	1.67	G	0.67	I	0.19						

(単位：本数)

名称	規格	75	85	90	150	合計
現場スタッド	22-DIA SS400				144	144
主桁		0	0	0	144	144
現場スタッド	22-DIA SS400				99	99
横桁		0	0	0	99	99
現場スタッド	22-DIA SS400				69	69
縦桁		0	0	0	69	69
総計	0	0	0	0	312	312

(単位：kg)

名称	規格	75	85	90	150	合計
現場スタッド	22-DIA SS400				75	75
主桁		0	0	0	75	75
現場スタッド	22-DIA SS400				52	52
横桁		0	0	0	52	52
現場スタッド	22-DIA SS400				36	36
縦桁		0	0	0	36	36
総計	0	0	0	0	163	163

(単位：本数)

名称	規格	75	85	90	150	合計
BG1-J	TCB M22 S10TW	80	64	64	0	208
BG1-J塗装	TCB M22 S10TW	20	16	16	0	52
BG3-J	TCB M22 S10TW					0
BG3-J塗装	TCB M22 S10TW					0
主桁		100	80	80	0	260
BC1-J	TCB M22 S10TW	40	32	32	0	104
横桁		40	32	32	0	104
BG2-J	TCB M22 S10TW	80	64	64	0	208
BG2-J塗装	TCB M22 S10TW	20	16	16	0	52
縦桁		100	80	80	0	260
総計		240	192	192	0	624

（単位：kg）

名称	規格	75	85	90	150	合計
BG1-J	TCB M22 S10TW	44	36	36	0	116
BG1-J塗装	TCB M22 S10TW	11	9	9	0	29
BG3-J	TCB M22 S10TW	44	36	36	0	116
BG3-J塗装	TCB M22 S10TW	11	9	9	0	29
主桁		110	90	90	0	290
BC1-J	TCB M22 S10TW	22	18	18	0	58
横桁		22	18	18	0	58
BG2-J	TCB M22 S10TW	44	36	36	0	116
BG2-J塗装	TCB M22 S10TW	11	9	9	0	29
縦桁		55	45	45	0	145
総計		187	153	153	0	493

首下長員数表 STUD 22-DIA SS400 (単位:本)

	150	合計									
現場ｽﾀｯﾄﾞ	144	144									
*主桁	144	144									
現場ｽﾀｯﾄﾞ	99	99									
*横桁	99	99									
現場ｽﾀｯﾄﾞ	69	69									
*縦桁	69	69									
**上部工	312	312									
***Aﾌﾞﾛｯｸ	312	312									

首下長員数表 TCB M 22 S10TW (単位:本)

	75	85	90	合計							
BG1-J	80	64	64	208							
BG1-J塗装	20	16	16	52							
BG3-J	80	64	64	208							
BG3-J塗装	20	16	16	52							
*主桁	200	160	160	520							
BC1-J	40	32	32	104							
~~BC3-J~~	~~30~~	~~20~~	~~20~~	~~70~~							
~~BC4-J~~	~~20~~	~~16~~	~~16~~	~~52~~							
*横桁	90	68	68	226							
BG2-J	80	64	64	208							
BG2-J塗装	20	16	16	52							
*縦桁	100	80	80	260							
**上部工	390	308	308	1006							
***Aﾌﾞﾛｯｸ	390	308	308	1006							

首下長質量表 STUD 22-DIA SS400 (単位:kg)

	150	合計									
現場ｽﾀｯﾄﾞ	75	75									
*主桁	75	75									
現場ｽﾀｯﾄﾞ	52	52									
*横桁	52	52									
現場ｽﾀｯﾄﾞ	36	36									
*縦桁	36	36									
**上部工	163	163									
***Aﾌﾞﾛｯｸ	163	163									

首下長質量表 TCB M 22 S10TW (単位:kg)

	75	85	90	合計							
BG1-J	44	36	36	116							
BG1-J塗装	11	9	9	29							
BG3-J	44	36	36	116							
BG3-J塗装	11	9	9	29							
*主桁	110	90	90	290							
BC1-J	22	18	18	58							
~~BC3-J~~	~~16~~	~~11~~	~~12~~	~~39~~							
~~BC4-J~~	~~11~~	~~9~~	~~9~~	~~29~~							
*横桁	49	38	39	126							
BG2-J	44	36	36	116							
BG2-J塗装	11	9	9	29							
*縦桁	55	45	45	145							
**上部工	214	173	174	561							
***Aﾌﾞﾛｯｸ	214	173	174	561							

大型材片溶接延長計算書　【mm】

溶接算出箇所概略図

主桁（格点部）　　パイプ部（格点部）

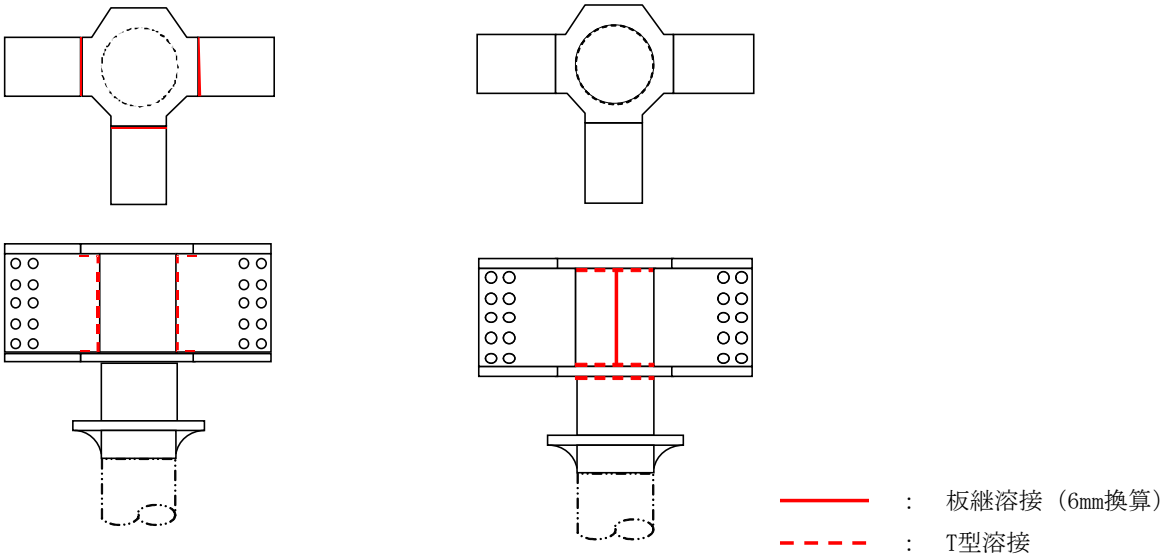

溶接延長計算

【BC1-BC2主桁部】

種別	寸　法	長さ	個数	板継長		換算率	板継溶接長	
H	588 ＊ 300 ＊ 12 ＊ 20		2	300 × 2 =	600	15.00	18,000	(主桁FLG板継部)
H	588 ＊ 300 ＊ 12 ＊ 20		2	543 × 1 =	543	8.57	9,307	(主桁WEB板継部)
BH	588 ＊ 300 ＊ 12 ＊ 22		2	318 × 2 =	636	17.10	21,751	(横桁FLG板継部)
BH	588 ＊ 300 ＊ 12 ＊ 22		2	543 × 1 =	543	8.57	9,307	(横桁WEB板継部)
				小　計	=		58,365 mm	

種別	寸　法		長さ	個数	T型溶接長（実長）			
PL	623 ＊ 25	＊	2,107	1	2本× 2055 ＝	4,110	4,110	(BG1_上FLG部)
PL	798 ＊ 28	＊	2,168	1	2本× 2055 ＝	4,110	4,110	(BG1_下FLG部)
PL	621 ＊ 25	＊	2,177	1	2本× 2059 ＝	4,118	4,118	(BG3_上FLG部)
PL	796 ＊ 28	＊	2,177	1	2本× 2059 ＝	4,118	4,118	(BG3_下FLG部)
PL	565 ＊ 12	＊	494	1	2本×(494 + 543 + 494) ：	3,062	3,062	(BG1部 横桁仕口_WEB)
PL	566 ＊ 12	＊	494	1	2本×(494 + 543 + 494) ：	3,062	3,062	(BG3部 横桁仕口_WEB)
PL	300 ＊ 22	＊	590	2	2本× 539 ＝	1,078	2,156	(BG1部 横桁_FLG部)
PL	300 ＊ 22	＊	592	2	2本× 539 ＝	1,078	2,156	(BG3部 横桁_FLG部)
					小　計	=	26,892 mm	

	板継溶接長	T型溶接長
主桁部　合計　=	58 m	27 m

【BC1-BC2縦桁部】

種別	寸　法	長さ	個数	板継長		換算率	板継溶接長	
H	588 ＊ 300 ＊ 12 ＊ 20		1	300 × 2 =	600	15.00	9,000	(主桁FLG板継部)
H	588 ＊ 300 ＊ 12 ＊ 20		1	543 × 1 =	543	8.57	4,654	(主桁WEB板継部)
BH	588 ＊ 300 ＊ 12 ＊ 22		2	318 × 2 =	636	17.10	21,751	(横桁FLG板継部)
BH	588 ＊ 300 ＊ 12 ＊ 22		2	543 × 1 =	543	8.57	9,307	(横桁WEB板継部)
				小　計	=		44,712 mm	

種別	寸　法	長さ	個数	T型溶接長（実長）			
PL	945 ＊ 25	＊ 2,172	1	2本× 2057 ＝	4,114	4,114	(BG2_上FLG部)
PL	945 ＊ 28	＊ 2,172	1	2本× 2057 ＝	4,114	4,114	(BG2_下FLG部)
PL	565 ＊ 12	＊ 494	2	2本×(494 + 543 + 494) ：	3,062	6,124	(BG2部 横桁仕口_WEB)
PL	300 ＊ 22	＊ 591	2	2本× 539 ＝	1,078	2,156	(BG2部 横桁_FLG部)
PL	300 ＊ 22	＊ 591	2	2本× 539 ＝	1,078	2,156	(BG2部 横桁_FLG部)
				小　計	=	18,664 mm	

	板継溶接長	Ｔ型溶接長
縦桁部　合計　=	45 m	19 m

【BC2横桁格点部】

種別	寸　法	長さ	個数	板継長		換算率	板継溶接長	
PIPE	500 ＊ 14	603	1	543 × 1 =	543	10.50	5,702	(山側杭_格点ブロック上部)
PIPE	500 ＊ 12	603	1	543 × 1 =	543	9.03	4,903	(谷側杭_格点ブロック上部)
BH	588 ＊ 300 ＊ 12 ＊ 22		2	300 × 4 =	1,200	17.10	41,040	(横桁FLG接続部)
PL	600 ＊ 12 ＊	543	1	543 × 2 =	1,086	8.57	9,307	(横桁中間ブロック　横桁WEB)
PL	294 ＊ 12 ＊	578	2	543 × 1 =	543	8.57	9,307	(横桁中間ブロック　縦桁WEB)
H	588 ＊ 300 ＊ 12 ＊ 20		3	300 × 2 =	600	15.00	27,000	(起点側主桁・縦桁FLG接続部)
H	588 ＊ 300 ＊ 12 ＊ 20		3	300 × 2 =	600	15.00	27,000	(終点側主桁・縦桁FLG接続部)
				小　計	=	124,259	mm	
				1　横断	=	124,259	mm	

種別	寸　法	長さ	個数	T型溶接長（実長）			
PIPE	500 ＊ 12,14 ＊	603	2	2本×φ500×π×2 ＝	6,283	12,566	(格点ブロック部)
PIPE	500 ＊ 12,14 ＊	430	2	2本×φ500×π×1 ＝	3,142	6,284	(格点ブロック部)
H	588 ＊ 300 ＊ 12 ＊ 20		2	2本×(50 + 543 + 50) ＝	1,286	2,572	(起点側主桁WEB接続部)
H	588 ＊ 300 ＊ 12 ＊ 20		2	2本×(50 + 543 + 50) ＝	1,286	2,572	(終点側主桁WEB接続部)
BH	588 ＊ 300 ＊ 12 ＊ 22		2	2本×(50 + 543 + 50) ＝	1,286	2,572	(横桁WEB接続部)
PL	600 ＊ 12 ＊	543	1	4本×600 ＝	2,400	2,400	(横桁中間ﾌﾞﾛｯｸ 横桁WEB)
PL	294 ＊ 12 ＊	578	2	2本×(294 + 543 + 294) ：	2,262	4,524	(横桁中間ﾌﾞﾛｯｸ 縦桁WEB)
				小　計	=	33,490	mm	
				1　横断	=	33,490	mm	

【BC4横桁格点部】

種別	寸　法	長さ	個数	板継長	換算率	板継溶接長	
BH	588 ＊ 300 ＊ 12 ＊ 22		2		17.10	－	(横桁FLG接続部)
PL	609 ＊ 12 ＊	551	1		8.57	－	(横桁中間ブロック　縦桁WEB)
PL	547 ＊ 12 ＊	294	1		8.57	－	(横桁中間ブロック　BG1横桁WEB
PL	548 ＊ 12 ＊	294	2		8.57	－	(横桁中間ブロック　BG2横桁WEB
PL	548 ＊ 12 ＊	294	1		8.57	－	(横桁中間ブロック　BG3横桁WEB
H	588 ＊ 300 ＊ 12 ＊ 20		3		15.00	－	(起点側主桁・縦桁FLG接続部)
H	588 ＊ 300 ＊ 12 ＊ 20		－		15.00	－	(終点側主桁・縦桁FLG接続部)
				小　計	=	－	mm
				1　横断	=	－	mm

種別	寸　法	長さ	個数	T型溶接長（実長）		
PL	609 ＊ 12 ＊	551	3	2,204	－	(横桁中間ブロック　縦桁WEB)
PL	547 ＊ 12 ＊	294	1	2,262	－	(横桁中間ブロック　BG1横桁WEB
PL	548 ＊ 12 ＊	294	2	2,262	－	(横桁中間ブロック　BG2横桁WEB
PL	548 ＊ 12 ＊	294	1	2,262	－	(横桁中間ブロック　BG3横桁WEB
				小　計 =	－	mm
				1　横断 =	－	mm

【BC2～BC4　BH横桁】

種別	寸　法	長さ	個数	T型溶接長（実長）			
PL	300 ＊ 22 ＊	1,404	2	4本×1404 ＝	5,616	11,232	(BC2_横桁WEB)
PL	300 ＊ 22 ＊	2,448	1	4本×2448 ＝	9,792	－	(BC3L_横桁WEB)
PL	300 ＊ 22 ＊	497	1	4本×497 ＝	1,988	－	(BC3L_横桁WEB)
PL	300 ＊ 22 ＊	1,935	1	4本×1935 ＝	7,740	－	(BC3R_横桁WEB)
PL	300 ＊ 22 ＊	2,419	1	4本×2419 ＝	9,676	－	(BC4L_横桁WEB)
PL	300 ＊ 22 ＊	1,205	1	4本×1205 ＝	4,820	－	(BC4L_横桁WEB)
PL	300 ＊ 22 ＊	1,205	1	4本×1205 ＝	4,820	－	(BC4R_横桁WEB)
				小　計 =	11,232	mm	

	板継溶接長	Ｔ型溶接長
横桁部　合計　=	227　m	90　m

溶接換算率

(3) レ形グルーブ溶接

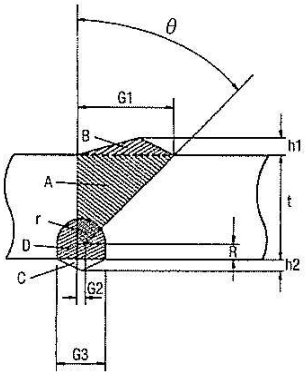

$$K=\frac{A+B+C+D}{21.78}$$

$$G1=(t-R)\cdot\tan\theta+G2$$

$$G3=2\cdot r$$

$$A=\frac{(t-R)\cdot(G1+G2)}{2}$$

$$B=\frac{G1\cdot h1}{2}$$

$$C=\frac{G3\cdot h2}{2}$$

$$D=\frac{\pi r^2}{2}+2\cdot r\cdot R$$

寸	法
G2	2
θ	45°
h1	3
h2	3
R	2
r	t≦9…4
	t>9…6

格点top PLと主桁フランジ板継

(4) V形グルーブ溶接

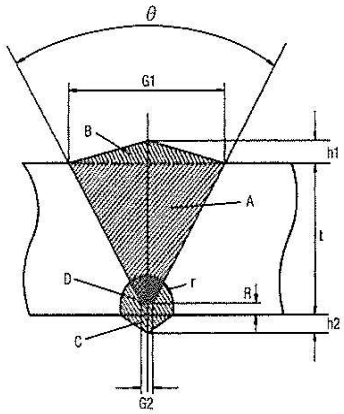

$$K=\frac{A+B+C+D}{21.78}$$

$$G1=2(t-R)\tan\frac{\theta}{2}+G2$$

$$A=\frac{(t-R)\cdot(G1+G2)}{2}$$

$$B=\frac{G1\cdot h1}{2}$$

$$C=\frac{2\cdot r\cdot h2}{2}$$

$$D=\frac{\pi r^2}{2}+2\cdot r\cdot R$$

寸	法
G2	2
θ	60°
h1	3
h2	3
R	2
r	t≦9…4
	t>9…6

格点PIPE板継

溶接タイプ / S.t.D	サイズ6mmのすみ肉溶接に対する換算率																	
	(1)	(2)	(3)	(4)	(5)	(6)	(7)	(8)	(9)	(10)	(11)	(12)	(13)	(14)	(15)	(16)	(17)	(18)
4	0.444	2.12																
5	0.694	2.77																
6	1.00	3.50	3.59	3.69			3.67	3.38			3.46		1.24	1.24	0.591		3.47	3.54
7	1.36	4.19	3.96	4.10			4.10	3.75			3.90		1.69	1.61	0.804		4.00	4.08
8	1.78	4.92	4.37	4.56			4.58	4.18			4.40		2.20	2.02	1.05		4.55	4.66
9	2.25	5.70	4.83	5.08			5.11	4.67			4.95		2.79	2.48	1.33	4.64	5.13	5.27
10	2.78	7.79	7.42	7.73			7.85	7.30			7.74		3.44	2.98	1.64	5.30	5.74	5.91
11	3.36	8.77	7.97	8.35			8.50	7.91			8.43		4.17	3.54	1.99	6.00	6.38	6.59
12	4.00	9.79	8.57	9.03	10.0		9.19	8.57			9.19		4.96	4.13	2.36	6.74	7.05	7.30
13	4.69	10.9	9.21	9.75	10.6		9.93	9.28			10.0		5.82	4.78	2.77	7.53	7.75	8.04
14	5.44	12.0	9.90	10.5	11.3		10.7	10.1			10.9		6.75	5.46	3.22	8.36	8.47	8.81
15	6.25	13.1	10.6	11.4	11.9		11.5	10.9			11.8		7.75	6.20	3.69	9.23	9.23	9.61
16	7.11	14.3	11.4	12.3	12.6	13.0	12.4	11.8	12.8	12.7	12.8	13.1	8.82	6.98	4.20	10.1	10.0	10.4
17	8.03	15.5	12.2	13.2	13.4	13.8	13.3	12.7	13.7	13.5	13.8	14.0	9.95	7.81	4.74	11.1	10.8	11.3
18	9.00	16.8	13.1	14.2	13.9	14.6	14.3	13.7	14.5	14.3	14.9	15.0	11.2	8.68	5.32	12.1	11.7	12.2
19	10.0		14.0	15.2	14.9	15.5	15.3	14.8	15.4	15.2	16.1	15.9	12.4	9.60	5.92	13.1	12.5	13.1
20	11.1		15.0	16.3	15.8	16.3	16.4	15.9	16.3	16.1	17.3	17.0	13.8	10.6	6.56	14.2	13.4	14.1
21			16.0	17.5	16.6	17.2	17.5	17.1	17.3	17.1	18.6	18.0	14.9	11.6	7.23	15.4	14.4	15.1
22			17.1	18.7	17.5	18.1	18.6	18.3	18.2	18.0	19.9	19.1	16.2	12.6	7.94	16.5	15.3	16.1
23			18.2	20.0	18.5	19.1	19.8	19.6	19.3	19.0	21.3	20.3	17.4	13.7	8.68	17.7	16.3	17.2
24			19.3	21.3	19.5	20.0	21.1	21.0	20.3	20.1	22.7	21.4	18.7	14.9	9.45	19.0	17.3	18.3
25			20.5	22.6	20.5	21.1	22.4	22.4	21.4	21.1	24.2	22.6	20.1	16.1	10.3	20.3	18.4	19.4
26			21.7	24.0	21.5	22.1	23.7	23.8	22.4	22.2	25.8	23.9	21.5	17.3	11.1	21.6	19.5	20.6
27			23.0	25.5	22.5	23.1	25.1	25.4	23.6	23.4	27.4	25.2	22.9	18.6	12.0	23.0	20.6	21.8
28			24.4	27.0	23.6	24.2	26.5	26.9	24.7	24.6	29.1	26.5	24.4	19.9	12.9	24.5	21.7	23.0

’06デザインデータブック（日本橋梁建設協会）抜粋

4.4. 格　点　桁　架　設　工

(1). 輸送工

輸送重量	(本体総重量－本体ボルト重量)	=	6.590	tf

(2). 架設工

桁架設重量	(本体総重量－本体ボルト重量)	=	6.590	tf
	(杭頭ブロック重量)	=	－	tf
架設回数	(格点桁材数)	=	13	回
	(杭頭ブロック材数)	=	－	回

(3). 本締め工	(本体ボルト数)	=	624	本

(4). ピンテール処理コ（上フランジのボルトを控除する。）

	(合計)	=	72	本

(5). スタッドジベル取付工

工場取付		=	－	本
現場取付		=	312	本
		=	312	本

(6). スラブアンカー曲げ加工本数		=	16	箇所

（ 7 ）. 現場溶接工　（すみ肉溶接　6㎜換算）

1 ）. 格点ブロック部

φ500.0 x 9.0	0.5000	x	π	x	－	x	4.95	（換算率）	=	－ m
φ500.0 x 12.0	0.5000	x	π	x	2	x	9.19	（換算率）	=	28.9 m
φ500.0 x 14.0	0.5000	x	π	x	－	x	10.90	（換算率）	=	－ m
φ500.0 x 16.0	0.5000	x	π	x	－	x	12.80	（換算率）	=	－ m
φ500.0 x 19.0	0.5000	x	π	x	－	x	16.10	（換算率）	=	－ m
							合	計	=	28.9 m

2 ）. 支柱材接合部

φ500.0 x 9.0	0.5000	x	π	x	－	x	4.95	（換算率）	=	－ m
φ500.0 x 12.0	0.5000	x	π	x	－	x	9.19	（換算率）	=	－ m
φ500.0 x 14.0	0.5000	x	π	x	－	x	10.90	（換算率）	=	－ m
φ500.0 x 16.0	0.5000	x	π	x	－	x	12.80	（換算率）	=	－ m
φ500.0 x 19.0	0.5000	x	π	x	－	x	16.10	（換算率）	=	－ m
							合	計	=	－ m

3 ）. 杭頭ブロック下端部

φ500.0 x 9.0	0.5000	x	π	x	－	x	4.83	（換算率）	=	－ m
φ500.0 x 12.0	0.5000	x	π	x	－	x	8.57	（換算率）	=	－ m
φ500.0 x 14.0	0.5000	x	π	x	－	x	9.90	（換算率）	=	－ m
φ500.0 x 16.0	0.5000	x	π	x	－	x	11.40	（換算率）	=	－ m
φ500.0 x 19.0	0.5000	x	π	x	－	x	14.00	（換算率）	=	－ m
							合	計	=	－ m

（ 8 ）. 現場溶接部検査延長

格点ブロック部	0.5000	x	π	x	2	箇所		=	3.2 m
支柱材接合部	0.5000	x	π	x	－	箇所		=	－ m
杭頭ブロック下端部	0.5000	x	π	x	－	箇所		=	－ m
杭継ぎ部（地上部）	0.5000	x	π	x	－	箇所		=	－ m
							合	計 =	3.2 m

溶接換算率

(3) レ形グルーブ溶接

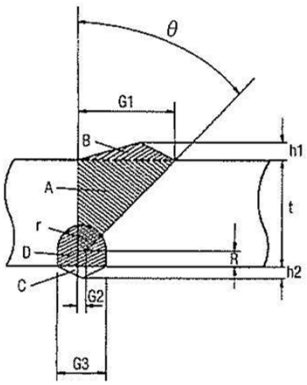

$$K=\frac{A+B+C+D}{21.78}$$

$$G1=(t-R)\cdot\tan\theta+G2$$

$$G3=2\cdot r$$

$$A=\frac{(t-R)\cdot(G1+G2)}{2}$$

$$B=\frac{G1\cdot h1}{2}$$

$$C=\frac{G3\cdot h2}{2}$$

$$D=\frac{\pi r^2}{2}+2\cdot r\cdot R$$

寸	法
G2	2
θ	45°
h1	3
h2	3
R	2
r	t≦9…4
	t>9…6

(11) レ形T継手溶接

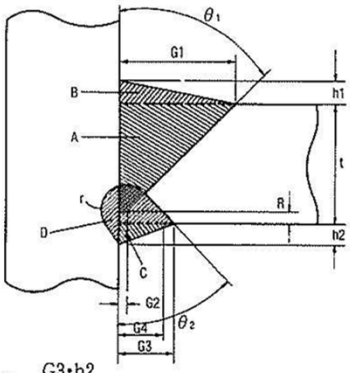

$$K=\frac{A+B+C+D}{21.78}$$

$$G1=G2+(t-R)\cdot\tan\theta_1$$

$$G3=G4+R\cdot\tan\theta_2$$

$$G4=G2+\frac{r}{\cos\theta_2}$$

$$A=\frac{(G1+G2)\cdot(t-R)}{2}$$

$$B=\frac{G1\cdot h1}{2}$$

$$C=\frac{G3\cdot h2}{2}$$

$$D=\frac{\pi\cdot r^2\cdot(180^\circ-\theta_2)}{2\cdot 180^\circ}+\frac{r^2\cdot\tan\theta_2}{2}+\frac{(G3+G4)\cdot R}{2}+\frac{(r-G2)\cdot(R+h2)}{2}$$

寸	法
G2	2
θ_1	45°
θ_2	45°
h1	t/4, ≦10
h2	t/4, ≦10
R	2
r	t≦9…4
	t>9…6

溶接タイプ / S.t.D	サイズ6mmのすみ肉溶接に対する換算率																	
	(1)	(2)	(3)	(4)	(5)	(6)	(7)	(8)	(9)	(10)	(11)	(12)	(13)	(14)	(15)	(16)	(17)	(18)
4	0.444	2.12																
5	0.694	2.77																
6	1.00	3.50	3.59	3.69			3.67	3.38			3.46		1.24	1.24	0.591		3.47	3.54
7	1.36	4.19	3.96	4.10			4.10	3.75			3.90		1.69	1.61	0.804		4.00	4.08
8	1.78	4.92	4.37	4.56			4.58	4.18			4.40		2.20	2.02	1.05		4.55	4.66
9	2.25	5.70	4.83	5.08			5.11	4.67			4.95		2.79	2.48	1.33	4.64	5.13	5.27
10	2.78	7.79	7.42	7.73			7.85	7.30			7.74		3.44	2.98	1.64	5.30	5.74	5.91
11	3.36	8.77	7.97	8.35			8.50	7.91			8.43		4.17	3.54	1.99	6.00	6.38	6.59
12	4.00	9.79	8.57	9.03	10.0		9.19	8.57			9.19		4.96	4.13	2.36	6.74	7.05	7.30
13	4.69	10.9	9.21	9.75	10.6		9.93	9.28			10.0		5.82	4.78	2.77	7.53	7.75	8.04
14	5.44	12.0	9.90	10.5	11.3		10.7	10.1			10.9		6.75	5.46	3.22	8.36	8.47	8.81
15	6.25	13.1	10.6	11.4	11.9		11.5	10.9			11.8		7.75	6.20	3.69	9.23	9.23	9.61
16	7.11	14.3	11.4	12.3	12.6	13.0	12.4	11.8	12.8	12.7	12.8	13.1	8.82	6.98	4.20	10.1	10.0	10.4
17	8.03	15.5	12.2	13.2	13.4	13.8	13.3	12.7	13.7	13.5	13.8	14.0	9.95	7.81	4.74	11.1	10.8	11.3
18	9.00	16.8	13.1	14.2	13.9	14.6	14.3	13.7	14.5	14.3	14.9	15.0	11.2	8.68	5.32	12.1	11.7	12.2
19	10.0		14.0	15.2	14.9	15.5	15.3	14.8	15.4	15.2	16.1	15.9	12.4	9.60	5.92	13.1	12.5	13.1
20	11.1		15.0	16.3	15.8	16.3	16.4	15.9	16.3	16.1	17.3	17.0	13.8	10.6	6.56	14.2	13.4	14.1
21			16.0	17.5	16.6	17.2	17.5	17.1	17.3	17.1	18.6	18.0	14.9	11.6	7.23	15.4	14.4	15.1
22			17.1	18.7	17.5	18.1	18.6	18.3	18.2	18.0	19.9	19.1	16.2	12.6	7.94	16.5	15.3	16.1
23			18.2	20.0	18.5	19.1	19.8	19.6	19.3	19.0	21.3	20.3	17.4	13.7	8.68	17.7	16.3	17.2
24			19.3	21.3	19.5	20.0	21.1	21.0	20.3	20.1	22.7	21.4	18.7	14.9	9.45	19.0	17.3	18.3
25			20.5	22.6	20.5	21.1	22.4	22.4	21.4	21.1	24.2	22.6	20.1	16.1	10.3	20.3	18.4	19.4

’06デザインデータブック（日本橋梁建設協会）抜粋

			BC1	BC2	BC3	BC4	摘要
縦断方向	1列目 (BG1桁)	足場高		5.218	4.668		①＝杭突出長(桁下まで)
		縦断方向平均高		-	4.943		②＝縦断方向平均値
		縦断方向設置長		1.650	5.989		③＝縦断方向長（BG1桁）
		単管足場面積		8.610	29.604		④＝②×③
	2列目 (BG1桁)	足場高		5.218	4.668		①＝杭突出長(桁下まで)
		縦断方向平均高		-	4.943		②＝縦断方向平均値
		縦断方向設置長		1.650	5.989		③＝縦断方向長（BG1桁）
		単管足場面積		8.610	29.604		④＝②×③
	3列目 (BG3桁)	足場高		8.248	7.018		①＝杭突出長(桁下まで)
		縦断方向平均高		-	7.633		②＝縦断方向平均値
		縦断方向設置長		1.650	4.726		③＝縦断方向長（BG3桁）
		単管足場面積		13.609	36.074		④＝②×③
	4列目 (BG3桁)	足場高		8.248	7.018		①＝杭突出長(桁下まで)
		縦断方向平均高		-	7.633		②＝縦断方向平均値
		縦断方向設置長		1.650	4.726		③＝縦断方向長（BG3桁）
		単管足場面積		13.609	36.074		④＝②×③
	小計			44.438	131.356		⑤＝④の合計
横断方向	足場高平均設置高			5.733	4.843		⑥＝①の平均値-1.0m
	足場設置幅（杭前面）			2.500	4.500		⑦＝参考図より
	〃　（杭後面）			2.500	4.500		⑧＝参考図より
	〃　（合　計）			5.000	9.000		⑨＝⑦＋⑧
	横断方向単管足場面積			28.665	43.587		⑩＝⑥×⑨
合計				73.103	174.943		⑪＝⑤＋⑩
単管足場面積			248.0				

※1. ①　：　1.0m以下は設置しない。